Ersatzteile für Brenner-Typen WL20-C

Spare parts for burner types WL20-C

Pièces de rechange pour brûleurs type WL20-C

–weishaupt–

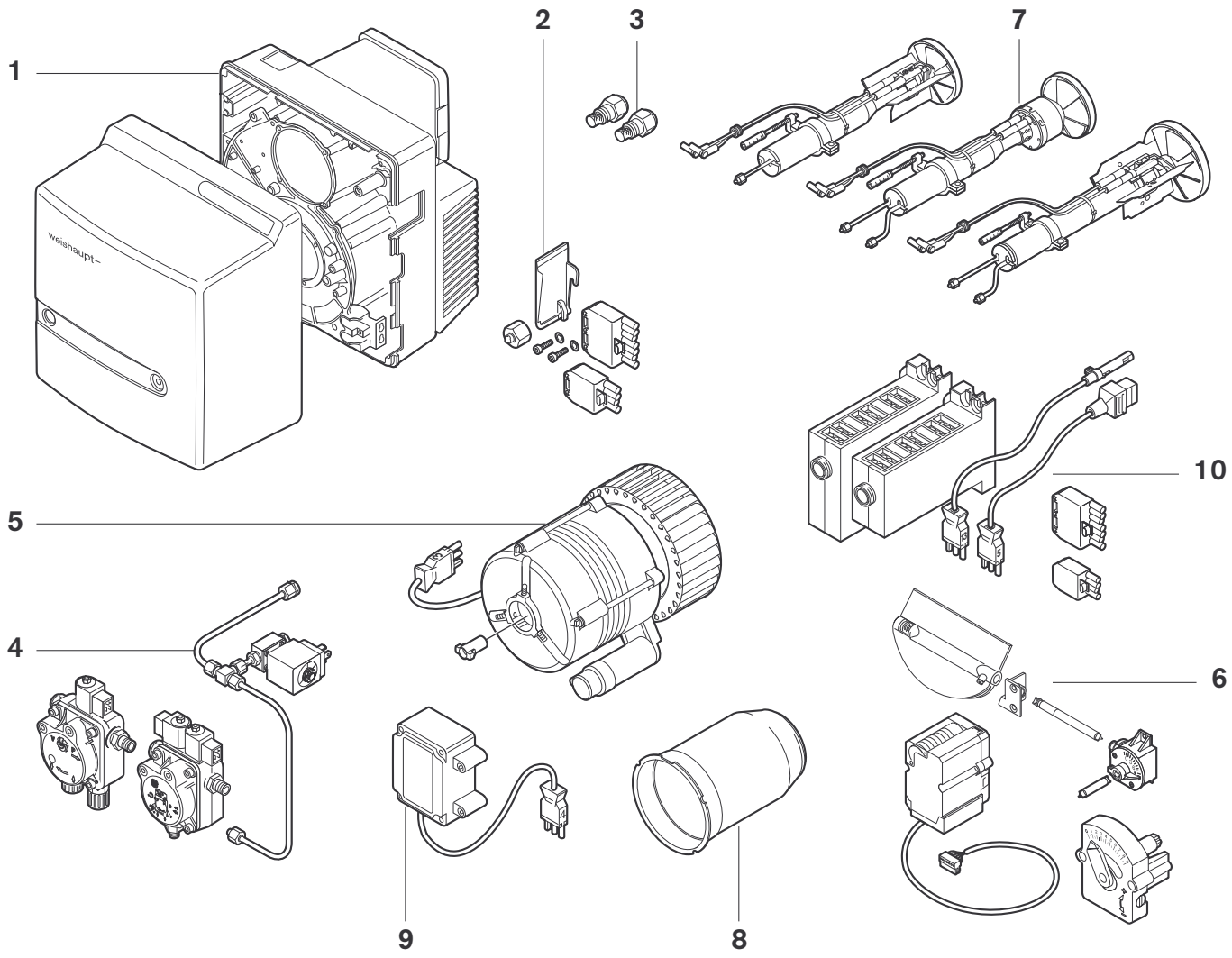

Gebrauch

Brennertyp und Fabriknummer feststellen. Diese Angaben stehen auf dem Typenschild.

Zuordnung des defekten Teiles zu einer der Sachgruppen des Inhaltsverzeichnisses bestimmen.

Teil in der entsprechenden Sachgruppe der Ersatzteilliste auswählen.

Instructions for use

Determine burner type and serial number. These data are on the nameplate.

Coordination of the defective part to one of the subject indexes of the table of contents.

Select part in the appropriate subject index of the spare parts list.

Utilisation

Chercher le type et le numéro de fabrication du brûleur. Ces éléments se trouvent sur la plaque signalétique.

La pièce défectueuse appartient à une famille du catalogue.

Choisir la pièce dans cette famille.

Bitte geben sie in der Bestellung an:

- Bezeichnung des Ersatzteiles
- Bestellnummer
- **Brennertyp**
- **Fabriknummer**

Kindly indicate in the order:

- Designation of the spare part
- Order-No.
- **Burner type**
- **Serial-No.**

Indiquer également:

- Désignation de la pièce
- No de référence
- **Type brûleur**
- **No de fabrication**

1. Brennergehäuse / Burner casing / Carcasse brûleur

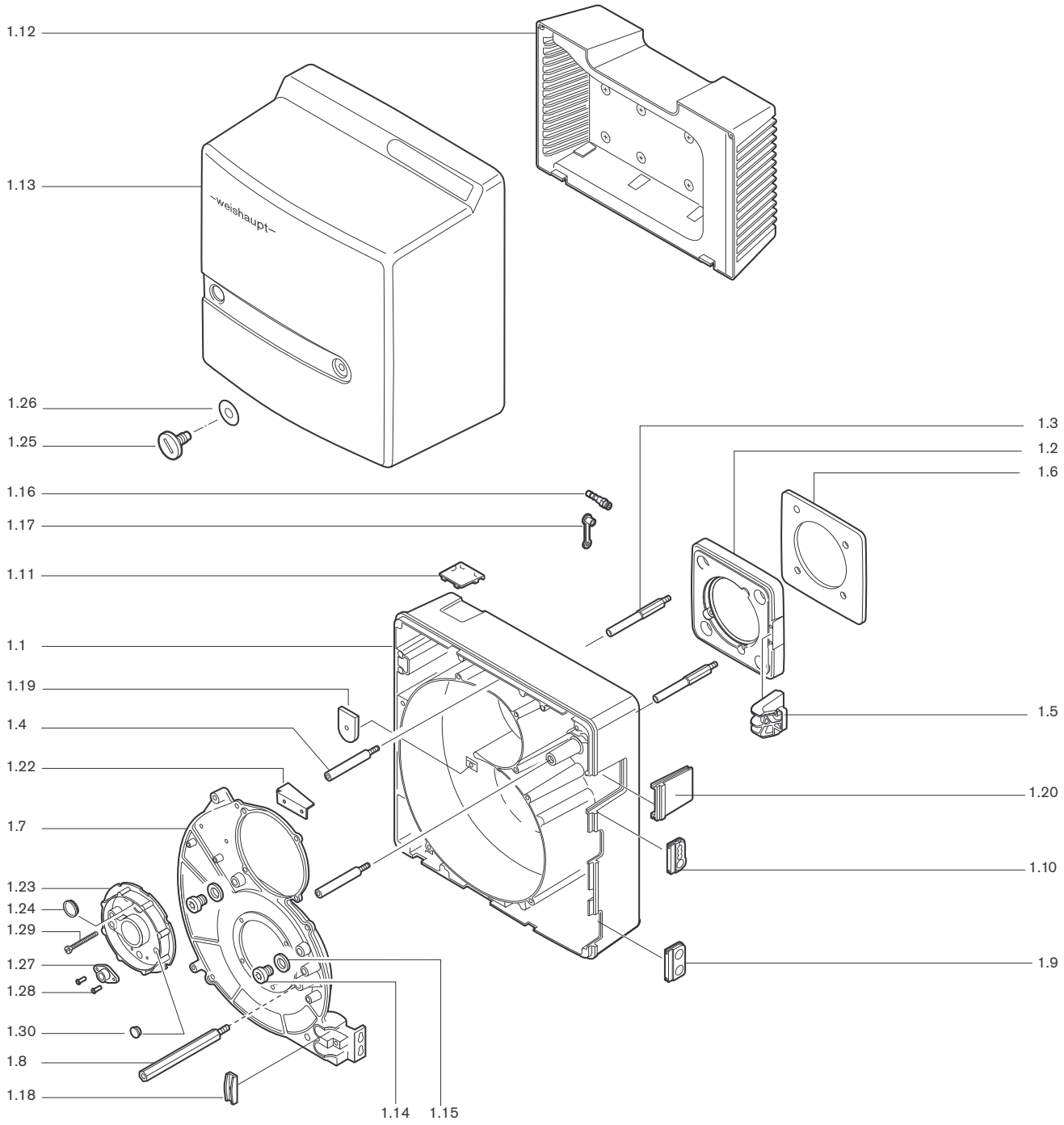

2. Lose mitzuliefernde Teile / Parts suppl. loose / Pièces livrées démontées

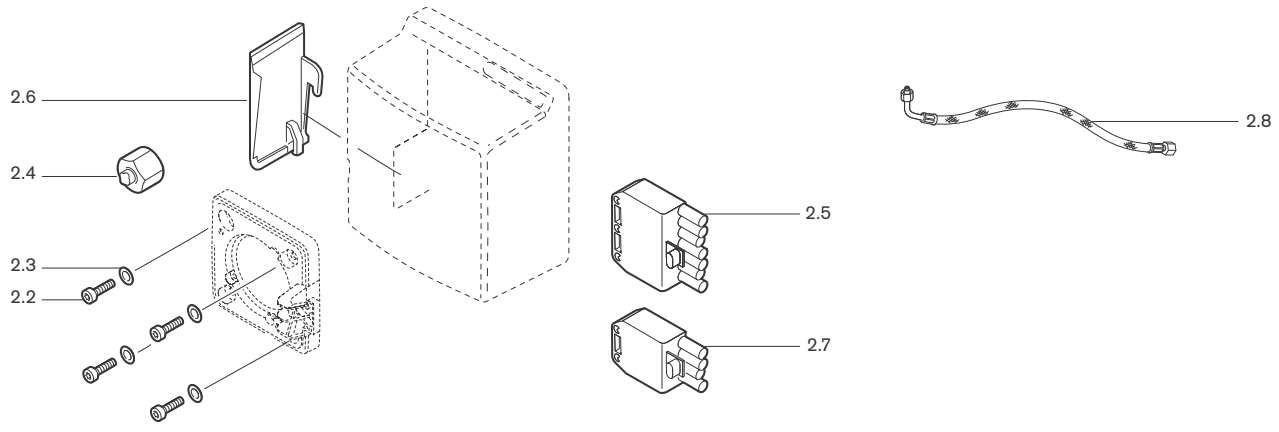

Bild Pict. Photo	**Bezeichnung** Brenner-Typenreihe Burner serie Type brûleur	Bestell-Nr. Order-No. No de commande	**Preis EUR**	**Designation**	**Désignation**
1.	**Brennergehäuse**			**Burner casing**	**Carcasse brûleur**
1.1	**Brennergehäuse** mit Zwischenflansch	241 210 01 012		**Burner casing** with interm. flange	**Carcasse brûleur** avec bride intermédiaire
1.2	**Brennerflansch** GD-ALSi9Cu3	241 210 01 057		**Burner flange**	**Bride brûleur**
1.3	**Stehbolzen** M10x 90 Brennerflansch	241 310 01 247		**Stay bolt** burner flange	**Goujon** bride brûleur
1.4	**Schraube** M8 Brennergehäuse	241 310 01 257		**Screw** burner housing	**Vis** carcasse brûleur
1.5	**Tragarm** für Serviceposition	241 210 01 067		**Bracket** for service position	**Support** pour pos. entr.
1.6	**Flanschdichtung**	241 210 01 107		**Flange gasket**	**Joint de bride**
1.7	**Gehäusedeckel**	241 210 01 227		**Housing cover**	**Couvercle**
1.8	**Stehbolzen** Abdeckhaube	241 210 01 207		**Stay bolt** cover	**Goujon** capot
1.9	**Tülle** für Ölschlauchdurchführung	241 400 01 177		**Grommet** for oil hose entry	**Passe-câbles** pour flexibles
1.10	**Tülle** für Anschlusskabel	241 200 01 247		**Grommet** for connection cable	**Protection** pour câble de raccord.
1.11	**Schauglas** an Zeitzählerabdeckung	241 210 01 197		**Sight glass** at hours counter cover	**Verre de protection** pour compteur horaire
1.12	**Ansauggehäuse** komplett	241 210 01 082		**Air intake housing** complete	**Caisson d`aspiration** complet
1.13	**Abdeckhaube** komplett ohne Display	241 210 01 112		**Cover** complete without display	**Capot brûleur** complet sans affichage
1.14	**Schraube** G 1/8 A DIN 908	409 004		**Screw**	**Vis**
1.15	**Dichtring** 10 x 13,5X1,5 DIN 7603	441 033		**Sealing ring**	**Joint**
1.16	**Einschraubstutzen** R 1/8 GES6	453 017		**Threaded socket**	**Raccord**
1.17	**Schutzkappe** DN 6 SELF 50/2 CF	232 300 01 047		**Protective cap**	**Capuchon**
1.18	**Halter** für Ölschlauch u.Kabel	241 400 01 367		**Holder** for oil hose and cable	**Support** p. flexible fioul et câble
1.19	**Abdeckung** an Ansauggehäuse	241 210 01 187		**Cover** on air intake housing	**Capot** d`aspiration d`air
1.20	**Abdeckung** Gehäuse	241 210 01 177		**Cover** housing	**Couvercle** capot
1.21	**Deckel-Düsenstock** komplett	241 210 01 142		**Lid nozzle assembly** complete	**Couvercle** ligne gicleur complète
1.22	**Luftleitblech** (nur LN)	241 210 01 217		**Air guide**	**Tôle de guidage d`air**
1.23	**Deckel-Düsenstock**	241 210 01 132		**Lid nozzle assembly**	**Couvercle ligne de gicleur**
1.24	**Schauglas**	241 400 01 377		**Sight glass**	**Verre de visée**
1.25	**Schraube** M 8 x 15	142 013 01 157		**Screw**	**Vis**
1.26	**Scheibe** 7+0,2x18x0,6	430 016		**Washer**	**Rondelle**
1.27	**Flansch** QRB4	600 682		**Flange**	**Support**
1.28	**Blindniet** F 4 x 7,0	426 316		**Spacing rivet**	**Rivet**
1.29	**Verstellschraube** M 6 x 88	241 400 10 097		**Set screw**	**Vis de réglage**
1.30	**Verschlusstülle**	756 159		**Closing grommet**	**Bouchon**
2.	**Lose mitzuliefernde Teile**			**Parts suppl. loose**	**Pièces livrées démontées**
2.1	**Zubehör-Garnitur**	241 210 00 012		**Accessories set**	**Set d`accessoires**
2.2	**Schraube** M 8 x 30 DIN 912 8.8 A2G	402 517		**Screw**	**Vis**
2.3	**Scheibe** 8,4 DIN 433	430 504		**Washer**	**Rondelle**
2.4	**Verschlussbutzen** BUZ 06-LL mit Mutter	241 100 06 012		**By-pass plug** with nut	**Bouchon** avec écrou
2.5	**Steckerteil** ST18/7	716 549		**Plug part**	**Connecteur**
2.6	**Abdeckung** für Abdeckhaube W20-C WFM05	241 210 01 127		**Cover** for cover	**Couvercle** pour capot
2.7	**Steckerteil** ST18/4	716 546		**Pin socket**	**Connecteur**
2.8	**Ölschlauch** DN4, 1200 mm lang	491 126		**Oil hose**	**Flexible fioul**
	Ölschlauch DN4, 1200 mm lang diffusionsdicht	491 131		**Oil hose** diffusion proof	**Flexible fioul** renforcé

3. Düsen / Nozzles / Gicleurs

Bild Pict. Photo	**Bezeichnung** Brenner-Typenreihe Burner serie Type brûleur	Bestell-Nr. Order-No. No de commande	**Preis EUR**	**Designation**	**Désignation**
3.	**Düsen**			**Nozzles**	**Gicleurs**
3.1	**Düsen Fabrikat Fluidics**			**Fluidics manufacture**	**Gicleurs Fluidics**
	SF 60 1,00 GPH	602 072			
	SF 60 1,10 GPH	602 073			
	SF 60 1,25 GPH	602 074			
	SF 60 1,35 GPH	602 075			
	SF 60 1,50 GPH	602 076			
	SF 60 1,65 GPH	602 077			
	SF 60 1,75 GPH	602 078			
	SF 60 2,00 GPH	602 079			
	SF 60 2,25 GPH	602 080			
	SF 60 2,50 GPH	602 081			
	SF 45 2,25 GPH	602 058			
	SF 45 2,50 GPH	602 059			
3.2	**Düsen Fabrikat Steinen**			**Nozzle Steinen manufacture**	**Gicleurs Fabrication Steinen**
	H 60 0,60 GPH	612 509			
	H 60 1,10 GPH	612 518			
	H 60 1,25 GPH	612 519			
	H 60 1,35 GPH	612 520			
	H 60 1,50 GPH	612 521			
	H 60 1,65 GPH	612 522			
	H 60 1,75 GPH	612 515			
	H 60 2,00 GPH	612 516			
	S 60 0,60 GPH	612 201			
	S 60 0,65 GPH	612 250			
	S 60 0,75 GPH	612 203			
	S 60 0,85 GPH	612 206			
	S 60 1,00 GPH	612 207			
	S 60 1,25 GPH	612 210			
	S 60 1,35 GPH	612 211			
	S 60 1,50 GPH	612 212			
	S 60 1,75 GPH	612 214			
	S 60 2,00 GPH	612 216			
	S 60 2,25 GPH	612 217			

4. Pumpe und Ölleitungen / Pump and oil lines / Pompe et conduite fioul

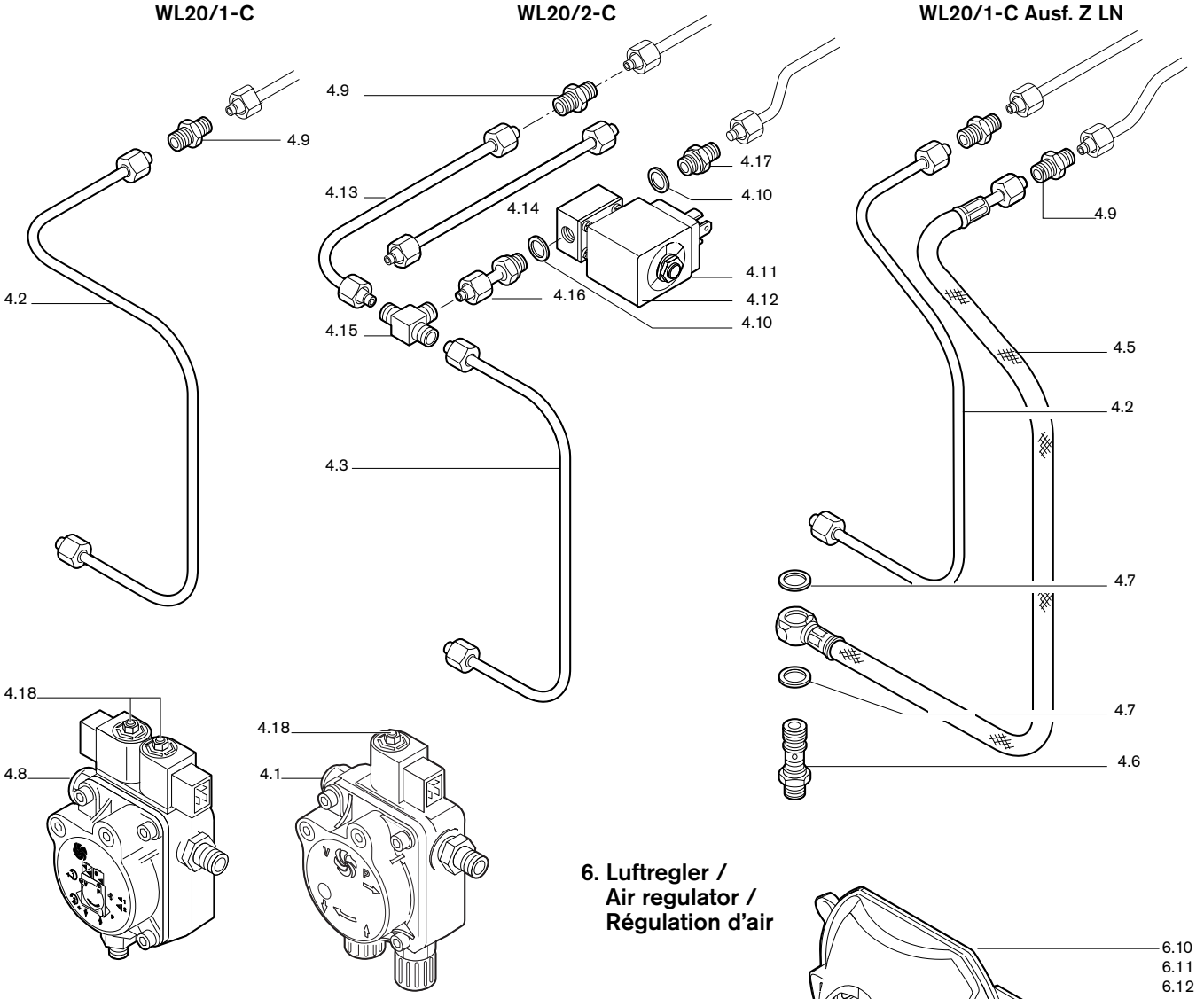

6. Luftregler / Air regulator / Régulation d'air

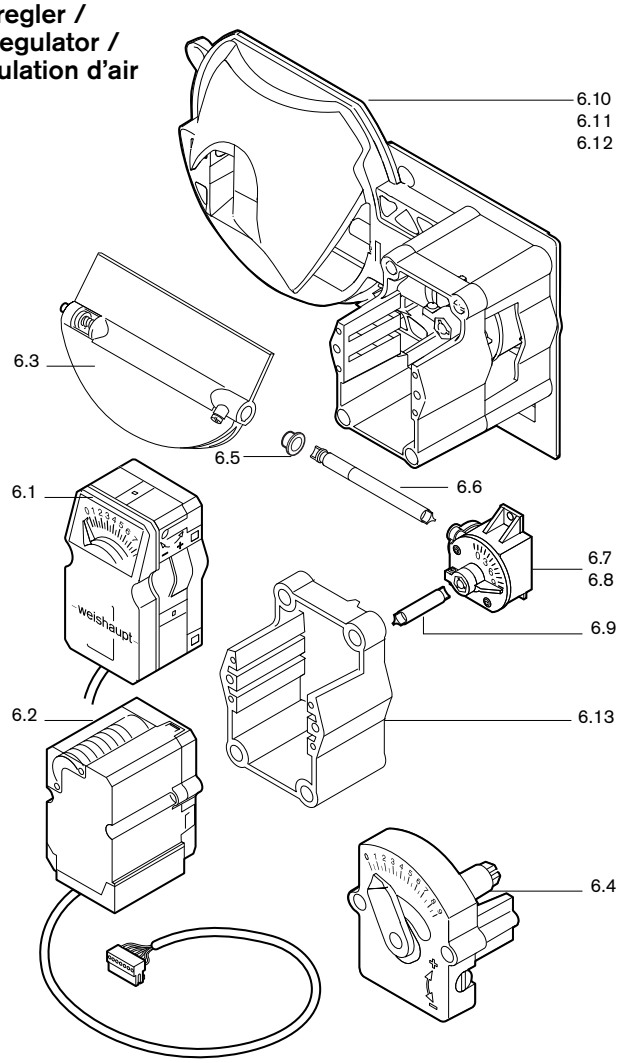

5. Motor mit Gebläse / Motor with fan / Moteur avec turbine

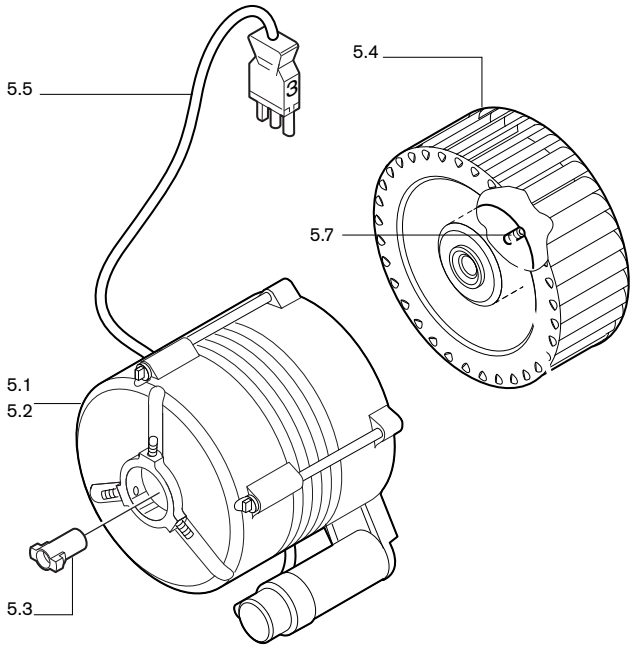

Bild Pict. Photo	**Bezeichnung** Brenner-Typenreihe Burner serie Type brûleur	Bestell-Nr. Order-No. No de commande	**Preis EUR**	**Designation**	**Désignation**
4.	**Pumpe und Ölleitungen**			**Pump and oil lines**	**Pompe et conduite fioul**
4.1	**Pumpe** ALEV30C 9300 4P0700R 4-18 bar	601 857		**Pump**	**Pompe**
4.2	**Ölleitung**	241 210 06 058		**Oil line**	**Conduite fioul**
4.3	**Ölleitung** Pumpe-Düsenstock	241 210 06 018		**Oil line** pump-nozzle head	**Conduite fioul** Pompe-Ligne gic.
4.5	**Druckschlauch** Lecköl	491 247		**Pressure hose** leakage oil	**Flexible** HP
4.6	**Schwenkschraube** R 1/8 / M10 x 1	241 110 06 057		**Hinge screw**	**Axe de charnière**
4.7	**Dichtring** 10 x 14 x 4,0 DIN 7603 Cu	440 037		**Sealing ring**	**Joint**
4.8	**Pumpe** AT2 V45C9602 4P0700	601 865		**Pump**	**Pompe**
4.9	**Verschraubung** XG04-LL	452 020		**Connector**	**Raccord**
4.10	**Dichtring** A 10 x 13,5 x 1 DIN 7603 Cu	440 027		**Sealing ring**	**Joint**
4.11	**Magnetventil** 121Z2323, 230V, 50 Hz	604 480		**Solenoid valve**	**Vanne magnétique**
4.12	**Magnetspule** 483764, 230V, 50 Hz	604 453		**Solenoid coil**	**Bobine**
4.13	**Ölleitung** 4x1 WL20/2-C-Z 4x1 WL20/2-C	241 210 13 078 241 210 13 088		**Oil line**	**Conduite fioul**
4.14	**Ölleitung** 4x1 WL20/2-C	241 210 13 098		**Oil line**	**Conduite fioul**
4.15	**Verschraubung** XT 04-LL	452 117		**Connector**	**Raccord**
4.16	**Einschraubstutzen** komplett 4 x G 1/8 x 35	241 210 13 022		**Threaded socket** complete	**Raccord** complet
4.17	**Verschraubung** mit Blende	241 210 13 107		**Connector**	**Raccord**
4.18	**Magnetspule** AL30, ALE30, AT2 45C, 185-254V AL30, ALE30, AT2 45C, 100-127V	 604 495 604 428		**Solenoid coil**	**Bobine**
4.19	**Filtersatz Nr. 5** für AL30, ALE30, AT2 45C	601 107		**Filter Set**	**Filtre**
4.20	**Verschlussbutzen** 06-LL für Einstrangbetrieb	241 050 00 022		**Closing piece** for single line operation	**Bouchon BUZ** le fonctionnement d`une seule ligne
5.	**Motor mit Gebläse**			**Motor with fan**	**Moteur avec turbine**
5.1 5.2	**Motor** ECK04/A-2 230V 50Hz ECK04/A-2 110V 60Hz ECK04/A-2 220V 60Hz	 652 084 652 086 652 085		**Motor**	**Servomoteur**
5.3	**Steckkupplung** für Motor	652 135		**Plug coupling** for motor	**Accouplement** pour moteur
5.4	**Gebläserad** 160 x 61,6 S1 50Hz 160 x 61,6 S1 60Hz	241 210 08 032 241 210 08 042		**Fan**	**Turbine**
5.5	**Steckerkabel**	241 050 12 062		**Plug cable**	**Câble avec fiche**
5.6	**Kondensator** 8 µF für Motor 230V, 50 Hz	713 476		**Capacitor**	**Condensateur**
5.7	**Gewindestift** M8 x 8 für Gebläserad	420 550		**Crub screw** for fan	**Tige filtée** pour turbine
6.	**Luftregler**			**Air regulator**	**Régulation d'air**
6.1	**Stellantrieb** W-St02/1 220-240V 50-60Hz 110 V, 60 Hz	651 049 651 050		**Servo drive**	**Servomoteur**
6.2	**Schrittmotor** STD 4,5 B0.36/6 4NL (Z)	651 102		**Stepping motor**	**Moteur**
6.3	**Luftklappe** komplett	241 210 02 022		**Air damper** complete	**Clapet d´air** complet
6.4	**Handverstellung**	241 050 02 022		**Manual adjustment**	**Réglage manuel**
6.5	**Lager**	241 110 02 107		**Bearing**	**Roulement**
6.6	**Welle** Luftklappe - Winkelgetriebe	241 210 02 057		**Shaft** angle drive - servomotor	**Axe** volet d´air - renvoi d'angle
6.7 6.8	**Winkelgetriebe** Feder 1 (1-stufig) Feder 2 (2-stufig)	 241 110 02 052 241 110 02 062		**Angle gearing** spring 1 spring 2	**Renvoi d`angle air** ressort 1 (1 allure) ressort 2 (1 allure)
6.9	**Welle** Winkelgetriebe - Stellantrieb	241 400 02 157		**Shaft** angle gearing - servo drive	**Axe** renvoi d'angle - servomoteur
6.10	**Luftregelung** mit Handverstellung	241 210 02 082		**Air regulator** with manual setting	**Clapet air** réglage manuel
6.11	**Luftregelung** mit Feder 1	241 210 02 092		**Air regulator** spring 1	**Capet air** réglage ressort 1
6.12	**Luftregelung** mit Feder 2	241 210 02 072		**Air regulator** spring 2	**Capet air** réglage ressort 2
6.13	**Rahmen**	241 210 02 037		**Frame**	**Châssis**

7. Düsenstock / Nozzle assembly / Ligne de gicleurs

WL20/1-C

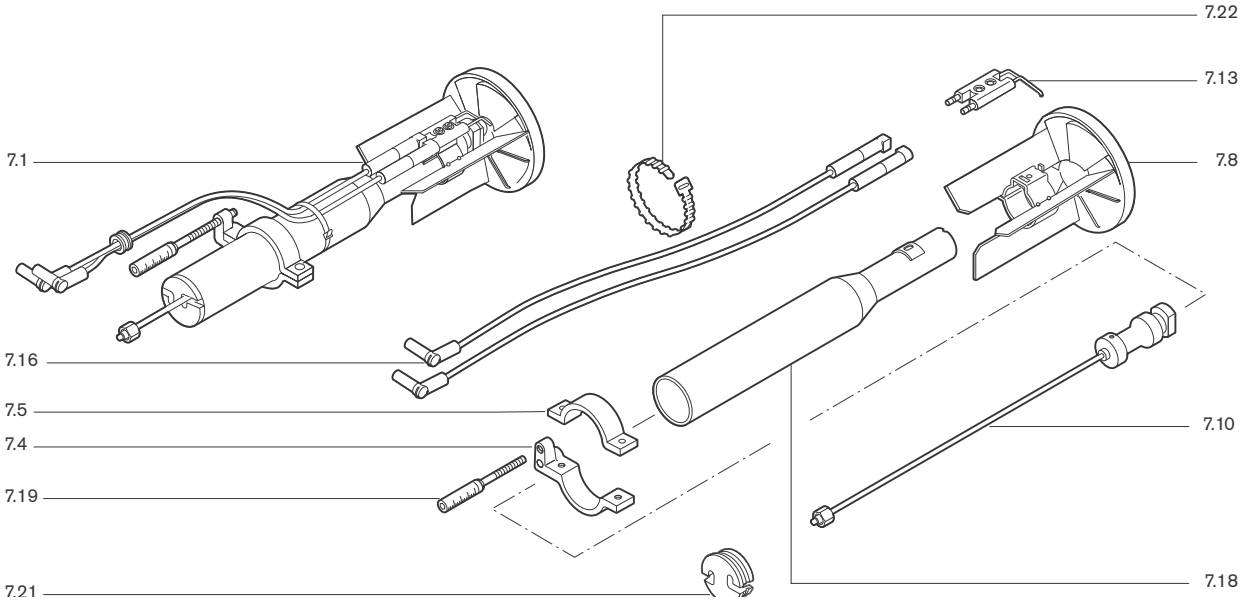

WL20/2-C

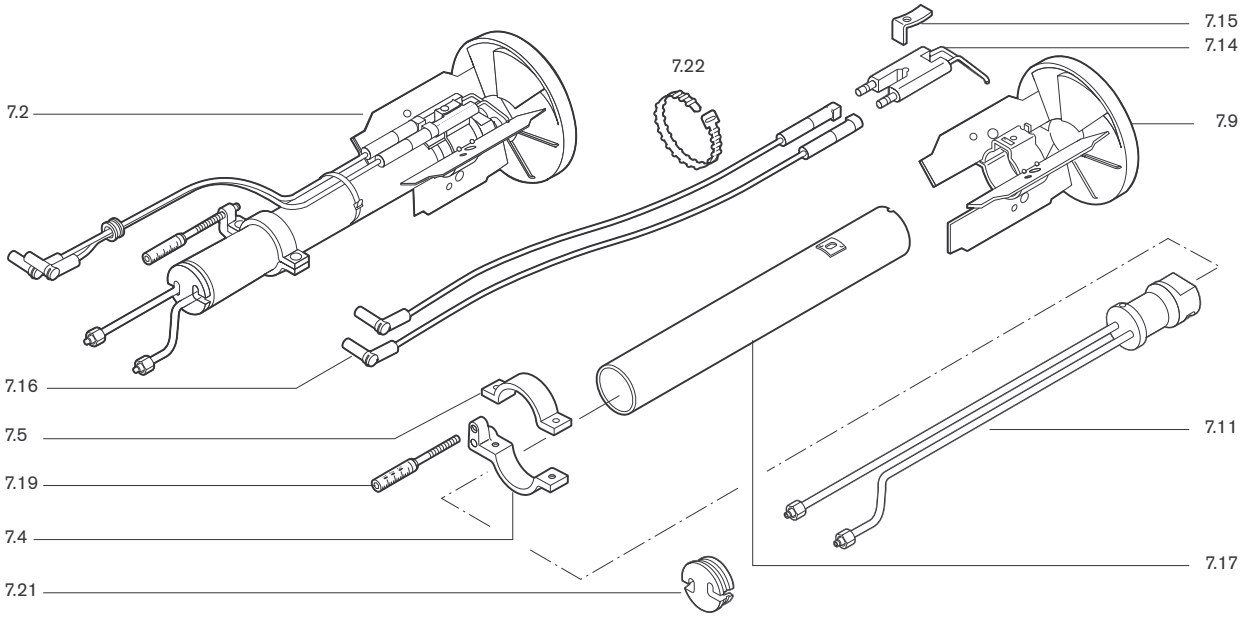

WL20/1-C-Z-1LN

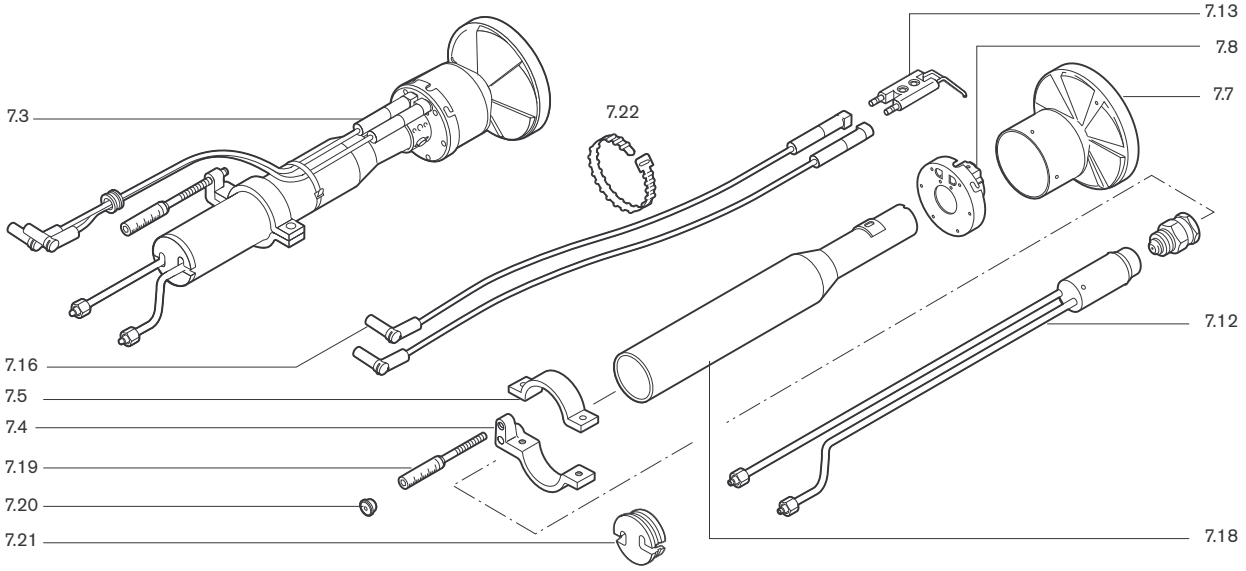

Bild Pict. Photo	**Bezeichnung** Brenner-Typenreihe Burner serie Type brûleur	Bestell-Nr. Order-No. No de commande	**Preis EUR**	**Designation**	**Désignation**
7.	**Düsenstock**			**Nozzle assembly**	**Ligne de gicleurs**
	Düsenstock			**Nozzle assembly**	**Ligne de gicleur**
7.1	WL20/1-C 1-Düse	241 210 10 010			
7.2	WL20/2-C 2-Düsen	241 210 10 020			
7.3	WL20/1-C Ausf. Z-1LN	241 210 10 030			
	Stellhebel			**Switch lever**	**Bride de réglage**
7.4	Unterteil	241 400 10 067		base part	inférieure
7.5	Oberteil	241 400 10 077		upper part	supérieure
7.6	**Zündelektrodenhalter** WL20-C/1LN	241 310 14 152		**Ignition electrode holder**	**Support électrodes**
	Stauscheibe			**Diffuser**	**Déflecteur**
7.7	D90 komplett WL20-C/1LN	241 200 14 532		complete	complet
7.8	D90 W20/1-C	241 210 14 072			
7.9	D105 W20/2-C komplett mit Schraube M4	241 210 14 092		complete with screw	complet avec vis
	Düsenkopf komplett			**Nozzle head** complete	**Ligne gicleur** complète
7.10	WL20/1-C	241 210 10 132			
7.11	WL20/2-C	241 210 10 122			
7.12	W20/1-C-1LN	241 210 10 152			
	Zündelektrode			**Ignition electrode**	**Électrode d'allumage**
7.13	WL20/1-C	241 200 14 527			
7.14	WL20/2-C	241 210 10 117			
7.15	**Spannfeder**	142 013 10 247		**Tension spring**	**Ressort**
7.16	**Zündleitung**			**Ignition line**	**Câble d`allumage**
	380 mm lang	241 110 11 032			
	480 mm lang	240 110 11 042			
	600 mm lang	241 310 11 042			
	700 mm lang	241 400 11 042			
	Führungsrohr			**Guide tube**	**Tube de guidage**
7.17	W20/2-C	241 210 10 012			
7.18	W20/1-C, W20/1-C-1LN	241 210 10 022			
7.19	**Anzeigebolzen** M6 X 90	241 110 10 097		**Indicator bolt**	**Indicateur**
7.20	**Stopfen** 5,25	241 110 10 087		**Plug**	**Bouchon**
7.21	**Halter** für Ölleitungen	241 210 10 057		**Bracket** for oil lines	**Support** flexible fioul
7.22	**Wiederöffnungsband** 4,8 X 196 LR55R HS sw	794 089		**Release cable tie**	**Bande de serrage**

8. Flammkopf / Combustion head / Tête de combustion

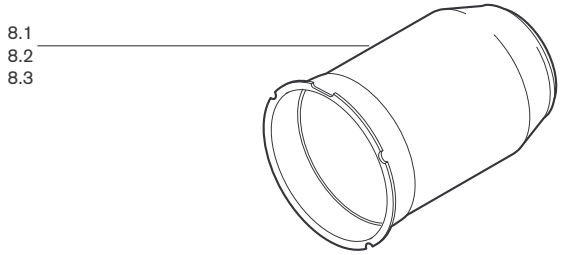

9. Zündgerät / Ignition unit / Transfo d'allumage

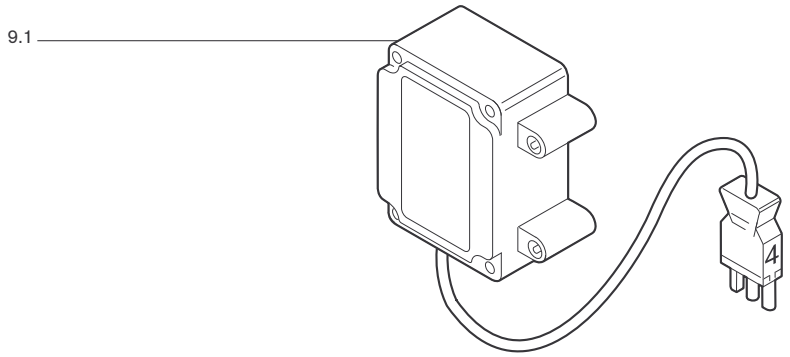

10. Flammenüberwachung / Flame monitoring / Contrôle de flamme

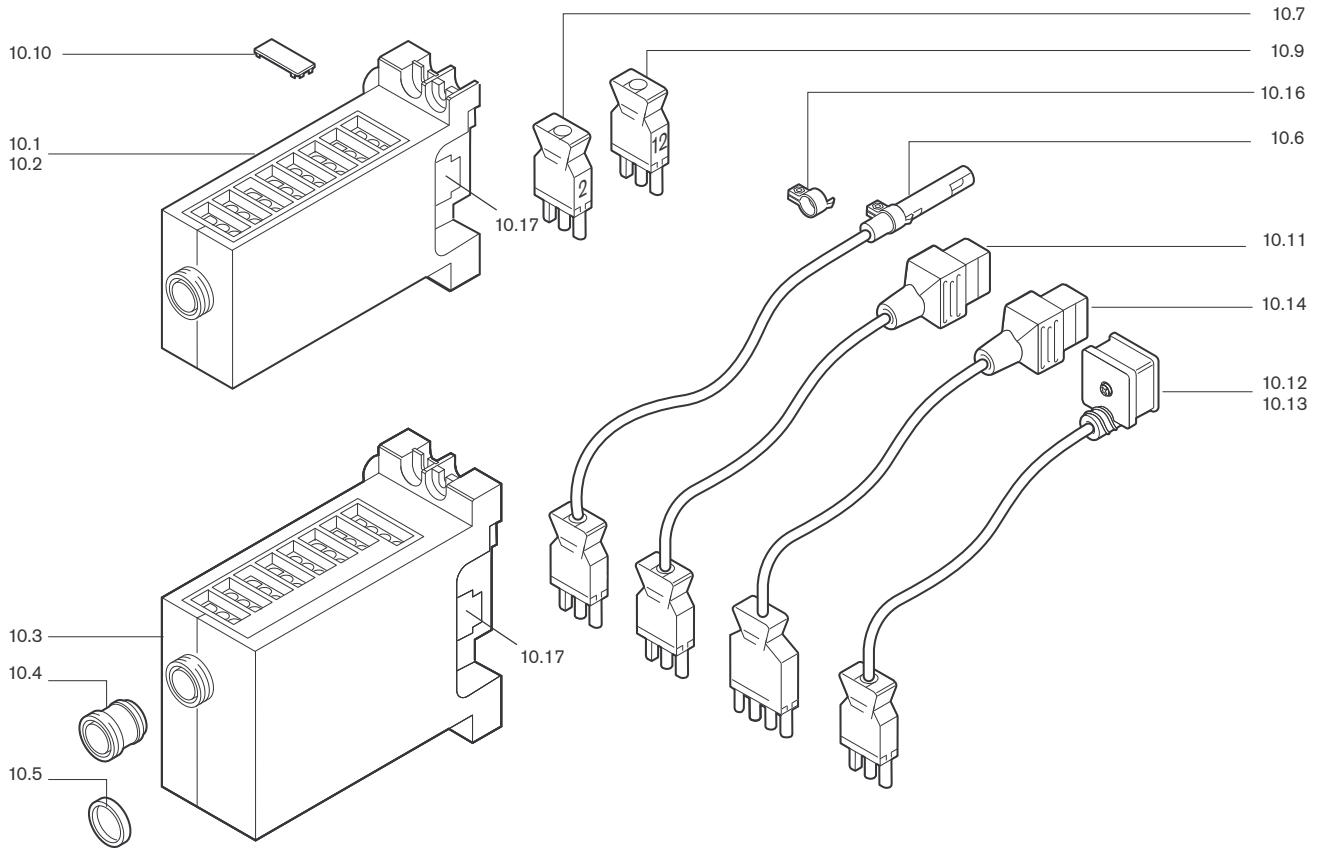

Bild Pict. Photo	**Bezeichnung** Brenner-Typenreihe Burner serie Type brûleur	Bestell-Nr. Order-No. No de commande	**Preis EUR**	**Designation**	**Désignation**
8.	**Flammkopf**			**Combustion head**	**Tête de combustion**
8.1 8.2 8.3	**Flammrohr** W20/1-C W20/2-C W20/1-C-1LN	241 210 14 052 241 210 14 062 241 210 14 042		**Flame tube**	**Tube de combustion**
9.	**Zündgerät**			**Ignition unit**	**Transfo d'allumage**
9.1 9.2	**Zündgerät** W-ZG01V 230V 100VA W-ZG01V 110V 90VA	603 229 603 230		**Ignition unit**	**Allumeur électronique**
10.	**Flammenüberwachung**			**Flame monitoring**	**Contrôle de flamme**
	Feuerungsmanager			**Combustion manager**	**Manager de combustion**
10.1 10.2 10.3	W-FM05 230V 50-60Hz W-FM05 110V 50-60Hz W-FM10 230V 50-60Hz W-FM10 110V 50-60Hz	600 470 600 471 600 475 600 476			
10.4	**Entriegelungsknopfverlängerung** AGK20.19	600 357		**Reset button extension**	**Rallonge de bouton**
10.5	**Adapterring** 22 x 4	600 358		**Adapter ring**	**Bague d`adaption**
10.6	**Flammenfühler** QRB4A 1-stufig+2-stufig QRB4B 2-stufig+1LN	241 210 12 052 241 050 12 072		**Flame sensor**	**Cellule**
10.7	**Zwischenstecker** Nr. 2, 3-polig (W-ST)	240 200 12 012		**Intermediate plug** No. 2, 3 pole	**Prise intermédiaire** N° 2, 3-pôle
10.9	**Zwischenstecker** Nr. 12, 3-polig WL5	241 050 12 032		**Adapter plug** No. 12, 3 pole	**Câble** avec fiche N° 12 3-pôle
10.10	**Abdeckclip** AGK63 für Feuerungsmanager	600 312		**Cover clip** for comb. manager	**Cache bornes** pour manager de combustion
10.11	**Steckerkabel** Nr. 5 MV Stufe 1 W20-C	241 050 12 052		**Plug cable** No. 5	**Fiche et câble** N° 5
10.12	**Steckerkabel** Nr. 1 MV 2 W20/1-C Ausf. Z	241 210 12 022		**Plug cable** No. 1	**Fiche et câble** N° 1
10.13	**Steckerkabel** Nr. 1 MV 2 W20/2-C Ausf. Z.	241 210 12 032		**Plug cable** No. 1	**Fiche et câble** N° 1
10.14	**Steckerkabel** Nr. 5 MV Stufe 1	241 210 12 012		**Plug cable** No. 5	**Fiche et câble** N° 5
10.16	**Bride** QRB4	600 681		**Holder**	**Bride**
10.17	**Feinsicherung** 6,3 A, träge	483 011 22 457		**Fine fuse,** slow	**Mini fusible,** 6,3 A T

–weishaupt–

Max Weishaupt GmbH · 88475 Schwendi

Weishaupt in Ihrer Nähe? Adressen, Telefonnummern usw. finden sie unter www.weishaupt.de

Druck-Nr. 830**322**80, Mai 2020
Änderungen aller Art vorbehalten. Nachdruck verboten.

Das komplette Programm: zuverlässige Technik und schneller, professioneller Service

W-Brenner **bis 570 kW**

Die millionenfach bewährten Kompaktbrenner sind sparsam und zuverlässig. Als Öl-, Gas- und Zweistoffbrenner beheizen sie Ein- und Mehrfamilienhäuser sowie Gewerbebetriebe.
Als purflam® Brenner mit einer speziellen Mischeinrichtung verbrennen sie Öl nahezu rußfrei und mit reduzierten NO_x-Emissionen.

WM-Brenner monarch® und Industriebrenner **bis 11.700 kW**

Die legendären Industriebrenner sind langlebig und vielseitig einsetzbar.
Zahlreiche Ausführungsvarianten als Öl-, Gas- und Zweistoffbrenner eignen sich für unterschiedlichste Wärmeanforderungen in verschiedensten Bereichen und Anwendungen.

WKmono 80 Brenner **bis 17.000 kW**

Die Brenner der Baureihe WKmono 80 sind die leistungsstärksten Monoblock-Brenner von Weishaupt.
Sie sind als Öl-, Gas- oder Zweistoffbrenner lieferbar und vor allem für den harten Einsatz in der Industrie konzipiert.

WK-Brenner **bis 32.000 kW**

Die Industriebrenner im Baukastensystem sind anpassungsfähig, robust und leistungsstark.
Auch im harten Industrieeinsatz leisten diese Öl-, Gas- und Zweistoffbrenner zuverlässig ihre Arbeit.

MSR-Technik/Gebäudeautomation von Neuberger

Vom Schaltschrank bis zu kompletten Gebäudeautomationslösungen – bei Weishaupt finden Sie das gesamte Spektrum moderner MSR-Technik. Zukunftsorientiert, wirtschaftlich und flexibel.

Service

Weishaupt Kunden können sich darauf verlassen, dass Spezialwissen und -werkzeug immer zur Verfügung stehen, wenn man sie braucht.
Unsere Servicetechniker sind universell ausgebildet und kennen jedes Produkt ganz genau, vom Brenner bis zur Wärmepumpe, vom Brennwertgerät bis zum Solarkollektor.

Wandhängende Brennwertsysteme für Gas **bis 240 kW**

Die wandhängenden Brennwertgeräte WTC-GW bestechen durch eine einfache Bedienung und einem Maximum an Effizienz.
Sie eignen sich ideal für Ein- und Mehrfamilienhäuser – sowohl im Neubau als auch in der Modernisierung.

Bodenstehende Brennwertkessel für Öl und Gas **bis 1.200 kW**

Die bodenstehenden Brennwertkessel WTC-GB (bis 300 kW) und WTC-OB (bis 45 kW) sind effizient, schadstoffarm und vielseitig einsetzbar.
Durch eine Kaskadierung von bis zu vier Gas-Brennwertkesseln können auch große Leistungen abgedeckt werden.

Solarsysteme

Die formschönen Flachkollektoren sind die ideale Ergänzung zu Weishaupt Heizsystemen.
Sie eignen sich für die solare Trinkwassererwärmung sowie zur kombinierten Heizungsunterstützung. Mit den Varianten für Auf-, In- und Flachdachmontage kann die Sonnenenergie auf nahezu jedem Dach und in jeder Größenordnung genutzt werden.

Wassererwärmer/Energiespeicher

Das vielfältige Programm an Trinkwasser- und Energiespeichern für verschiedene Wärmequellen umfasst Speichervolumen von 70 bis 3.000 Liter. Um die Speicherverluste zu minimieren stehen die Trinkwasserspeicher von 140 bis 500 Liter mit einer hocheffizienten Dämmung mittels Vakuum-Isolations-Paneelen zur Verfügung.

Wärmepumpen **bis 180 kW**

Das Wärmepumpenprogramm bietet Lösungen für die Nutzung von Wärme aus der Luft, der Erde oder dem Grundwasser.
Manche Systeme eignen sich auch zur Kühlung von Gebäuden. Durch Kaskadierung lässt sich die Leistung nahezu unbegrenzt steigern.

Erdsondenbohrungen

Mit der Tochtergesellschaft BauGrund Süd bietet Weishaupt auch Erdsonden- und Brunnenbohrungen an.
Mit einer Erfahrung von mehr als 12.000 Anlagen und weit über 2 Millionen Bohrmetern bietet BauGrund Süd ein umfassendes Dienstleistungsprogramm an.