Ersatzteile für Brenner-Typen WL30-C

Spare parts for burner types WL30-C

Pièces de rechange pour brûleurs WL30-C

–weishaupt–

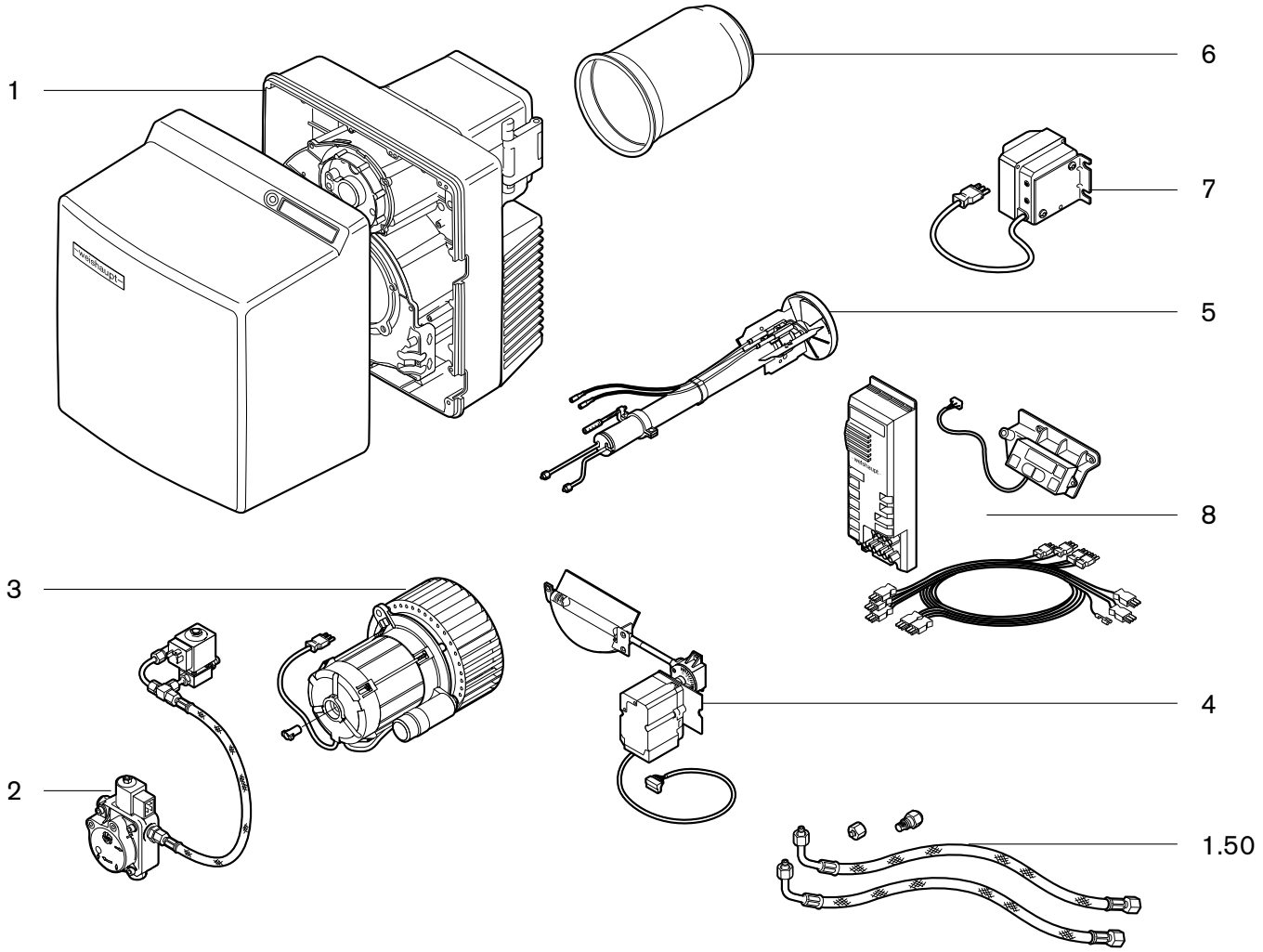

Gebrauch

Brennertyp und Fabriknummer feststellen. Diese Angaben stehen auf dem Typenschild.

Zuordnung des defekten Teiles zu einer der Sachgruppen des Inhaltsverzeichnisses bestimmen.

Teil in der entsprechenden Sachgruppe der Ersatzteilliste auswählen.

Instructions for use

Determine burner type and serial number. These data are on the nameplate.

Coordination of the defective part to one of the subject indexes of the table of contents.

Select part in the appropriate subject index of the spare parts list.

Utilisation

Chercher le type et le numéro de fabrication du brûleur. Ces éléments se trouvent sur la plaque signalétique.

La pièce défectueuse appartient à une famille du catalogue.

Choisir la pièce dans cette famille.

Bitte geben sie in der Bestellung an:

- Bezeichnung des Ersatzteiles
- Bestellnummer
- **Brennertyp**
- **Fabriknummer**

Kindly indicate in the order:

- Designation of the spare part
- Order-No.
- **Burner type**
- **Serial-No.**

Indiquer également:

- Désignation de la pièce
- No de référence
- **Type brûleur**
- **No de fabrication**

1. Brennergehäuse / Burner housing / Carcasse brûleur

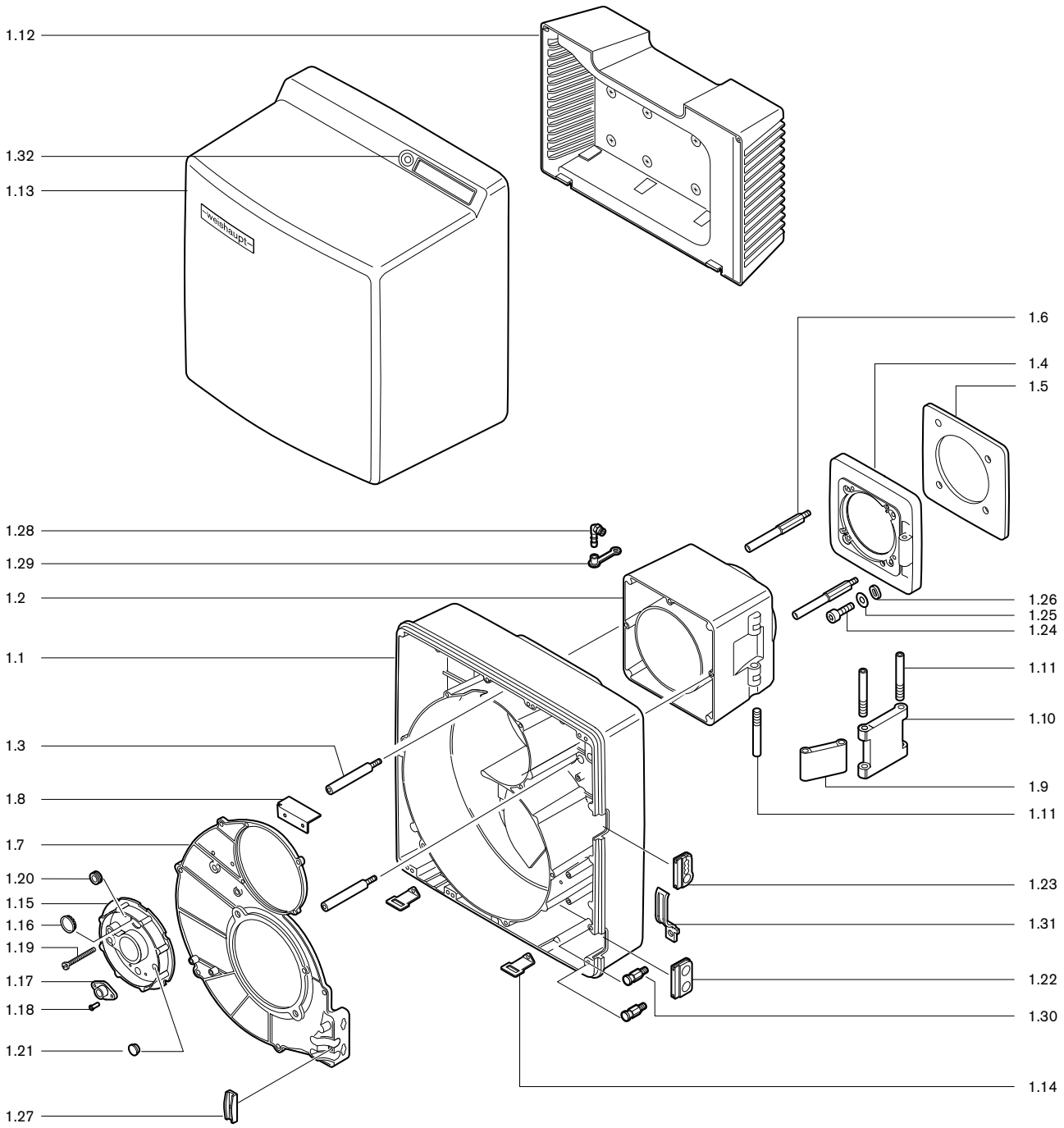

1.50 Lose mitzuliefernde Teile / Detached pieces démontées / Pièces livrées

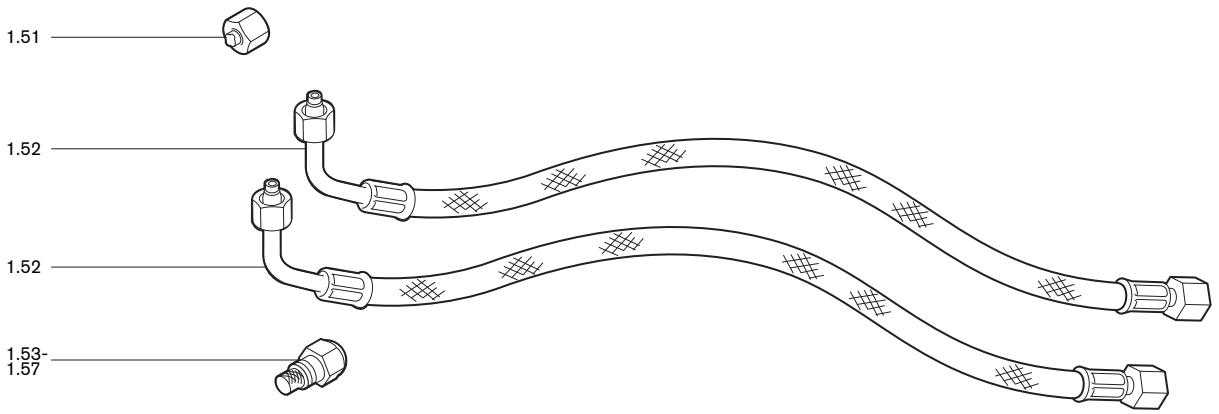

Bild Pict. Photo	**Bezeichnung** Brenner-Typenreihe Burner serie Type brûleur	Bestell-Nr. Order-No. No de commande	**Preis EUR**	**Designation**	**Désignation**
1.	**Brennergehäuse**			**Burner housing**	**Carcasse brûleur**
1.1	**Brennergehäuse**	241 310 01 017		**Burner housing**	**Carcasse**
1.2	**Zwischenflansch**	241 310 01 047		**Intermediate flange**	**Bride intermédiaire**
1.3	**Schraube** M8 für Brennergehäuse	241 310 01 257		**Screw** for burner hausing	**Vis** pour carcasse
1.4	**Brennerflansch**	241 310 01 057		**Burner flange**	**Bride brûleur**
1.5	**Flanschdichtung** 8 x 219 x 219	241 310 01 147		**Flange gasket**	**Joint de bride**
1.6	**Stehbolzen** für Brennerflansch M 10 x 120	241 310 01 247		**Stay bolt** for burner flange	**Tige de serrage** pour bride brûleur
1.7	**Gehäusedeckel**	241 310 01 037		**Casing cover**	**Couvercle**
1.8	**Luftleitblech** 4LN	232 400 01 047		**Air guide**	**Tôle de guidage d'air**
1.9 1.10	**Gelenkstück 1** **2**	241 310 01 067 241 310 01 077		**Joint piece**	**Charnière**
1.11	**Bolzen** M 12 x 118	241 310 01 267		**Bolt**	**Axe**
1.12	**Ansauggehäuse** komplett	241 310 01 082		**Air intake housing** complete	**Caisson d'aspiration** complet
1.13	**Abdeckhaube**	241 310 01 112		**Burner cover**	**Capot**
1.14	**Befestigungswinkel**	241 400 01 207		**Fixing angle**	**Equerre de fixation**
1.15	**Deckel Düsenstock**	241 310 01 132		**Cover nozzle assembly**	**Couvercle ligne de gicleur**
1.16	**Schauglas**	241 400 01 377		**Sight glass**	**Verre de visée**
1.17	**Flansch** QRB4	600 682		**Flange**	**Bride**
1.18	**Blindniet** F 4 x 7,0	426 316		**Concealed rivet**	**Rivet**
1.19	**Verstellschraube** M6 x 90	241 400 10 097		**Adjusting screw**	**Vis de réglage**
1.20	**Kabeltülle** Perbunan 2,5 x 12 x 16	756 142		**Cable bushing**	**Passe-câble**
1.21	**Verschlußtülle**	756 159		**Closing plug**	**Bouchon**
1.22 1.23	**Tülle** für Ölschlauchdurchführung für Anschlußkabel	241 400 01 177 241 200 01 247		**Bushing** for oil hoses for connection cable	**Passe-câble** flexibles **Passe-câble raccordement**
1.24	**Schraube** M8 x 30 DIN 912	402 517		**Screw**	**Vis**
1.25 1.26	**Scheibe** A 8,4 DIN 125 A4 5,5 x 12 oval	430 506 241 400 14 077		**Washer**	**Rondelle**
1.27	**Halter** für Ölschlauch und Kabel	241 400 01 367		**Holder** for oil hoses and cable	**Fixation** pour câble et flexible
1.28	**Einschraubstutzen** R1/8 WES6	453 010		**Adapter**	**Prise de mesure**
1.29	**Schutzkappe** DN 6 Self 50/2 CF	232 300 01 047		**Protective cap**	**Capuchon**
1.30	**Einhängebolzen**	241 400 01 327		**Hanging bolt**	**Vis d'accrochage**
1.31	**Schelle**	241 400 01 357		**Support**	**Collier**
1.32	**Schraube** M8 x 16	404 412		**Screw**	**Vis**
1.50	**Lose mitzuliefernde Teile**			**Detached pieces**	**Pièces livrées démontées**
1.51	**Verschlußbutzen** BUZ 08-LL	241 400 00 022		**Closing piece**	**Bouchon BUZ**
1.52	**Ölschlauch** DN 8, 1200 lg	491 128		**Oil hose**	**Flexible**
1.53	**Düsen Fabrikat Fluidics** Größe in US Gph bei 8 bar **Typ HF- 45°** Hohlstrahl 3,00 3,50 4,00 4,50 5,00 5,50	 602 687 602 688 602 689 602 690 602 692 602 691		**Fluidics manufacture** Size in US Gph at 8 bar Hollow spray	**Gicleurs Fluidics** grandeur en US Gph à 8 bar, Cône creux
1.54	**Typ HF- 60°** Hohlstrahl 3,00 3,50 4,00 4,50 5,00 5,50	602 739 602 760 602 761 602 762 602 763 602 764		Hollow spray	Cône creux
1.55	**Düsen Fabrikat Steinen** Größe in US Gph bei 8 bar **Typ S- 60°** Vollstrahl 2,00 2,25 2,50 2,75 3,00 3,50 4,00	 612 216 612 217 612 251 612 218 612 219 612 220 612 221		**Steinen manufacture** Size in US Gph at 8 bar Solid spray	**Gicleurs Steinen** grandeur en US Gph Cône plein
1.56	**Typ SS- 45°** Halbvollstrahl 4,50 5,00 5,50 6,00	612 023 612 024 612 025 612 026		Semi-solid spray	Cône 1/2 plein
1.57	**Typ H- 60°** Hohlstahl 1,65	612 522		Hollow spray	Cône creux

2. Pumpe, Magnetventile, Ölleitung / Pump, solenoid valves, oil lines / Pompe, électrovanne conduite fioul

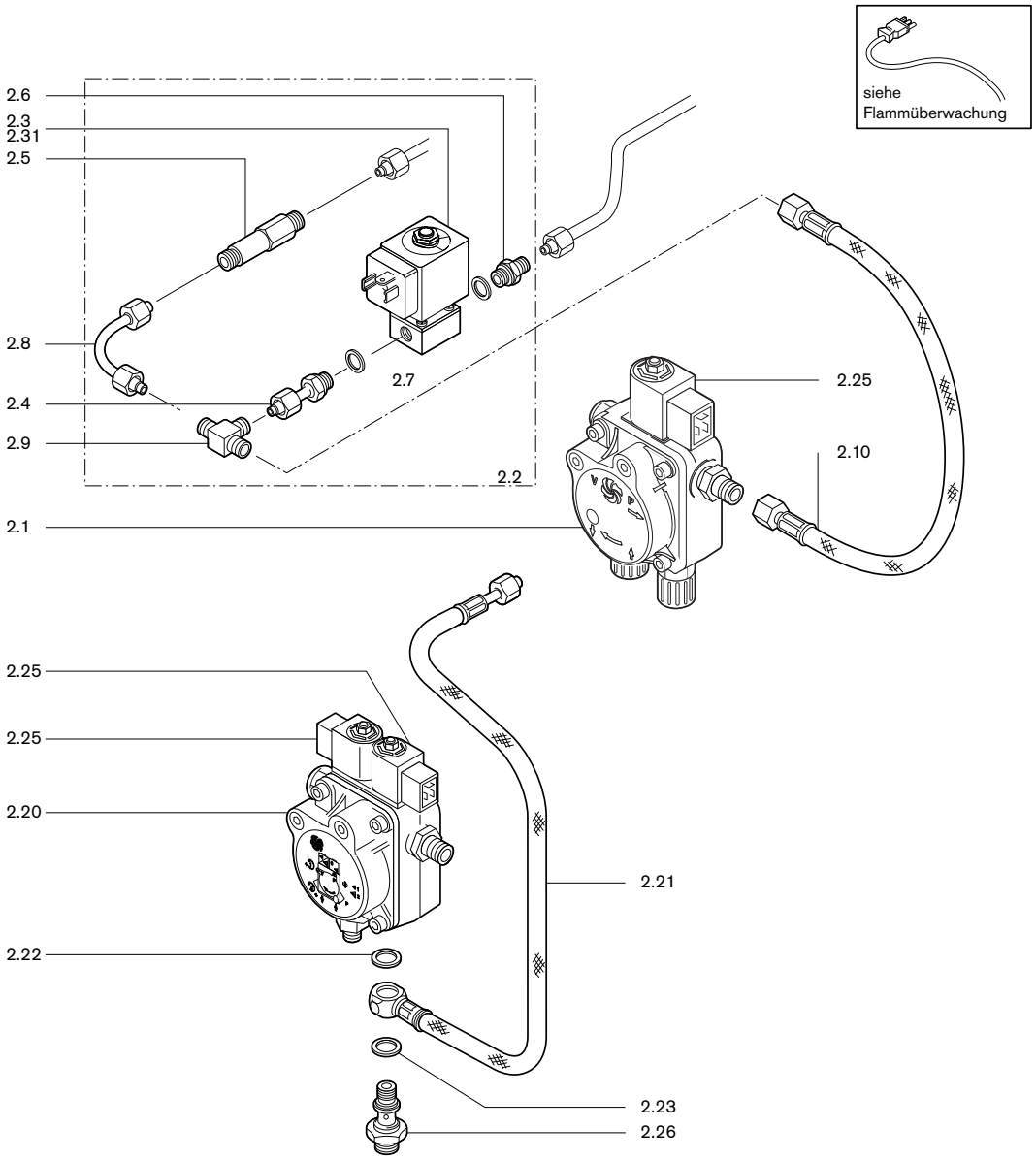

3. Motor mit Kondensator/Kupplung, Gebläse / Motor with condenser, coupling, fan / Moteur avec condensateur, accouplement, turbine

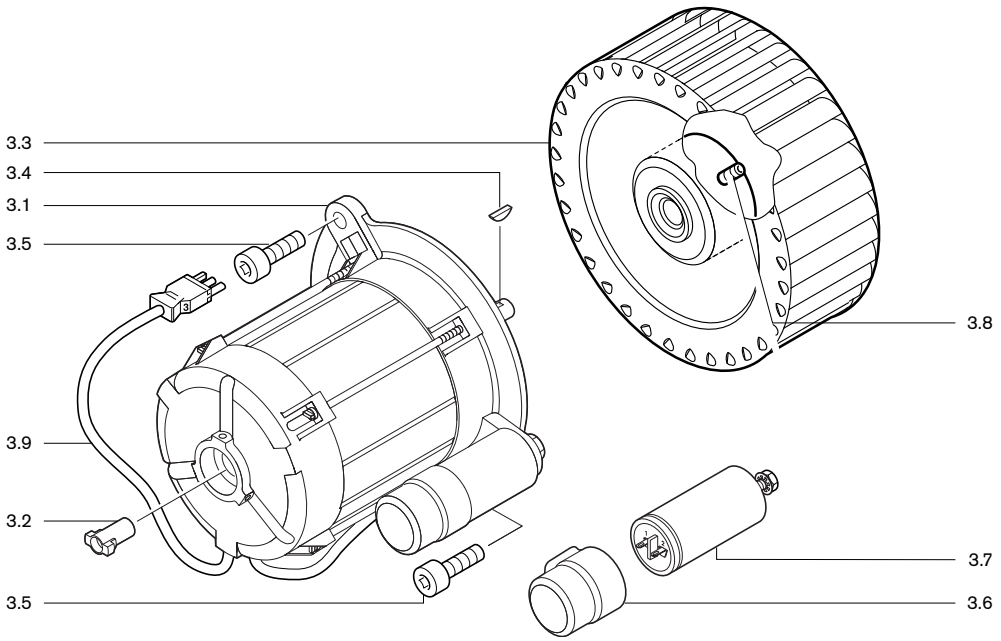

Bild Pict. Photo	**Bezeichnung** Brenner-Typenreihe Burner serie Type brûleur	Bestell-Nr. Order-No. No de commande	**Preis EUR**	**Designation**	**Désignation**
2.	**Pumpe, Magnetventile, Ölleitung**			**Pump, solenoid valves, oil lines**	**Pompe, électrovanne conduite fioul**
2.1	**Pumpe ALV 65 C9609**	241 403 06 012		**Pump**	**Pompe**
2.2	**Magnetventil** WL30Z-C, komplett 220-230 V, 50 Hz	241 313 13 012		**Solenoid valve,** complete	**Electrovanne** complète
2.3	**Magnetventil** 121Z2323 220-230 V, 50 Hz, 240 V, 60 Hz, 9 W 220 V, 60 Hz 110 V, 50 Hz, 115 V, 60 Hz	 604 480 604 482 604 481		**Solenoid valve**	**Electrovanne**
2.31	**Magnetspule** 483764 220-230V, 50 Hz, 240 V, 60 Hz, 9 W 220 V, 60 Hz 110 V, 50 Hz, 115 V, 60 Hz	 604 453 604 471 604 452		**Solenoid coil**	**Bobine**
2.4	**Einschraubstutzen** 6 x G1/8 x 3	111 351 85 022		**Adapter**	**Raccord double**
2.5	**Verschraubung** M10 x 1 x 57	241 310 13 017		**Screwed bolt**	**Raccord**
2.6	**Verschraubung** XGE 6LL mit Blende 0,9	255 103 13 077		**Screwed bolt** with orivice	**Raccord** avec diaphragme
2.7	**Dichtring,** CU A10 x 13,5 DIN 7603	440 027		**Gasket**	**Joint cuivre**
2.8	**Ölleitung** Pumpe-Magnetventil, 6 x 1,0	241 403 06 108		**Oil line** pump-solenoid valve	**Conduite** pompe-électrovanne
2.9	**Verschraubung** XT 06-LL	452 104		**Screwing**	**Raccord**
2.10	**Druckschlauch** DN 4, 380 lg	491 130		**Pressure hose**	**Flexible HP**
2.20	**Pumpe AT2V 45 C9602** Ausf. LN	241 313 06 012		**Pump** vers. LN	**Pompe** (LN)
2.21	**Druckschlauch** DN 4, 410 lg Rücklauf (Ausf. 4LN)	491 248		**Pressure hose** return (vers. 4LN)	**Flexible HP** retour (4LN)
2.22	**Dichtring** A10 x 17 x 1,5	440 018		**Sealing ring**	**Joint**
2.23	**Dichtring** A14 x 20 x 1,5	440 041		**Sealing ring**	**Joint**
2.24	**Filtersatz** für Suntec-Pumpe	601 107		**Filter set** for Suntec-pump	**Filtre** pour pompe Suntec
2.25	**Magnetspule Suntec** 185-254V, 50-60Hz 100-127V	604 495 604 428		**Solenoid coil**	**Bobine de vanne Suntec**
2.26	**Schwenkschraube** G1/8 x M12 x 1	241 310 06 017		**Swivel screw**	**Raccord pour tube coudé**
2.27	**Verschlussbutzen** 06-LL für Einstrangbetrieb	241 050 00 022		**Closing piece** for single line operation	**Bouchon BUZ** le fonctionnement d`une seule ligne
3.	**Motor mit Kondensator/ Kupplung, Gebläse**			**Motor with condenser, coupling, fan**	**Moteur avec condensateur, accouplement, turbine**
3.1	**Motor ECK 05/A-2** 230V, 50Hz, 420 W, mit Kondensator **Motor ECK05/W-2/1** 110V, 60 Hz, mit Kabel 220V, 60 Hz, mit Kabel	 240 310 07 032 230 310 07 012 230 310 07 022		**Motor** with capacitor **Motor** with cable with cable	**Moteur** avec condensateur **Moteur** avec câble avec câble
3.2	**Steckkupplung**	652 135		**Plug coupling**	**Accouplement**
3.3	**Gebläserad,** 50-60Hz 180 x 71,6-L S1	241 310 08 022		**Fan wheel**	**Turbine**
3.4	**Scheibenfeder** 4 x 5 DIN 6888	490 154		**Woodruff Key**	**Clavette**
3.5	**Schraube** M8 x 20 DIN 912	402 511		**Screw**	**Vis**
3.6	**Schutzkappe** DN 40 x 38	713 486		**Protective cap**	**Protection**
3.7	**Kondensator** 12 µF	713 478		**Capacitor**	**Condensateur**
3.8	**Gewindestift** M8 x 8 für Gebläserad	420 550		**Crub screw** for fan wheel	**Tige filetée** pour turbine
3.9	**Steckerkabel**	241 050 12 062		**Plug cable**	**Câble avec fiche**

4. Luftregler mit Schrittmotor / Air damper with stepping motor / Volet d'air avec servomoteur

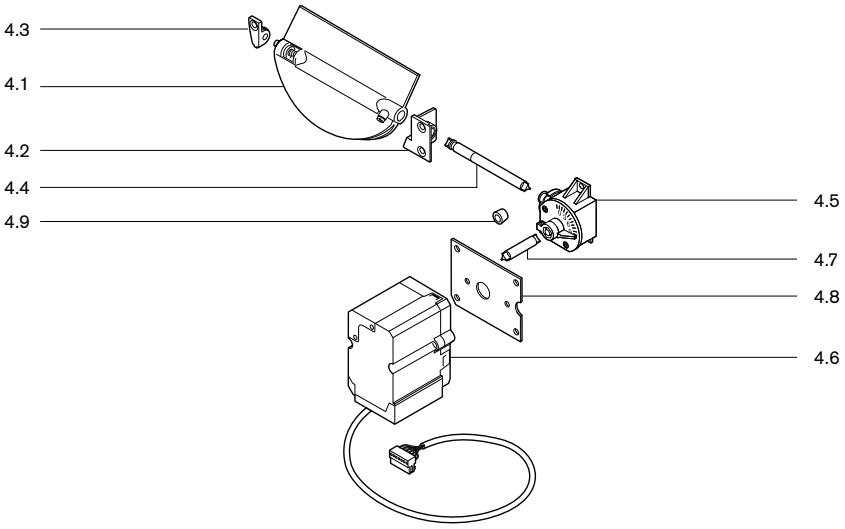

5. Düsenstock / Nozzle assembly / Ligne de gicleur

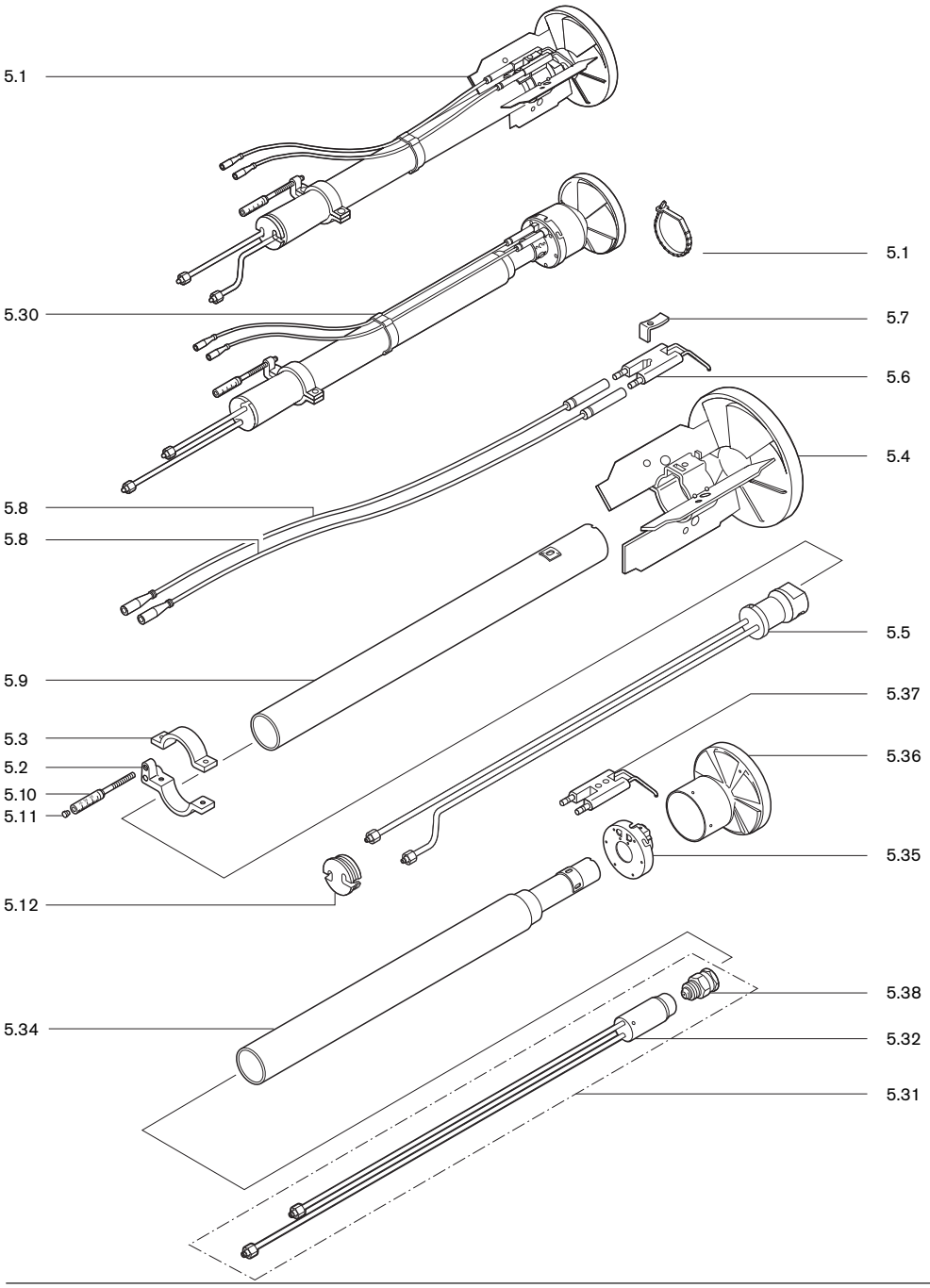

Bild Pict. Photo	**Bezeichnung** Brenner-Typenreihe Burner serie Type brûleur	Bestell-Nr. Order-No. No de commande	**Preis EUR**	**Designation**	**Désignation**
4.	**Luftregler mit Schrittmotor**			**Air damper with stepping motor**	**Volet d'air avec servomoteur**
4.1	**Luftklappe**	241 310 02 162		**Air damper**	**Volet d'air**
4.2	**Lager** rechts, mit Lagerbuchse	241 210 02 032		**Bearing** right, with bearing bush	**Pallier** droit, avec support
4.3	**Lager** links	241 400 02 037		**Bearing** left	**Pallier** gauche
4.4	**Welle** Luftklappe - Winkelgetriebe	241 310 02 147		**Shaft** air damper - angle motor	**Axe** volet d'air - renvoi d'angle
4.5	**Winkelgetriebe** Feder 2	241 110 02 062		**Angle gearing**	**Renvoi d'angle**
4.6	**Schrittmotor STE 4,5** 24V B036/6-01LA	651 103		**Stepping motor**	**Servomoteur**
4.7	**Welle** Winkelgetriebe - Stellantrieb	241 310 02 157		**Shaft** angle motor - servomotor	**Axe** renvoi d'angle - servomoteur
4.8	**Befestigungsblech** für Stellantrieb	241 400 02 222		**Fixing plate** for servomotor	**Plaque de fixation** pour servomoteur
4.9	**Führungshülse**	241 400 02 207		**Guiding sleeve**	**Douille de guidage**
5.	**Düsenstock**			**Nozzle assembly**	**Ligne de gicleur**
5.1	**Düsenstock** WL30-C **Düsenstock** um 100 mm verlängert um 200 mm verlängert um 300 mm verlängert	241 313 10 010 240 310 10 010 240 310 10 040 240 310 10 050		**Nozzle assembly** **Nozzle assembly** ext. by 100 mm ext. by 200 mm ext. by 300 mm	**Ligne de gicleur** **Ligne de gicleur** ral. 100 mm ral. 200 mm ral. 300 mm
	Stellhebel			**Adjusting lever**	**Bride de réglage**
5.2	Unterteil	241 400 10 067		under part	Inférieure
5.3	Oberteil	241 400 10 077		upper part	Supérieure
5.4	**Stauscheibe** komplett	241 300 14 052		**Diffuser** complete	**Déflecteur** complète
5.5	**Düsenkopf**	241 310 10 102		**Nozzle head**	**Ligne de gicleur nue**
5.6	**Zündelektrode**	241 310 10 107		**Ignition electrode**	**Electrodes d'allumage**
5.7	**Spannfeder**	142 013 10 247		**Spring**	**Fixation ressort**
5.8	**Zündleitung** 600 mm für Verl. 100 mm 700 mm für Verl. 200 mm 800 mm für Verl. 300 mm 900 mm	241 310 11 042 241 400 11 042 240 310 11 092 240 310 11 102		**Ignition cable**	**Câble d'allumage** pour rallonge pour rallonge pour rallonge
5.9	**Führungsrohr**	241 310 10 012		**Nozzle sleeve**	**Tube de guidage**
5.10	**Anzeigebolzen** M6 x 90 mit Skala	241 110 10 097		**Indicating bolt** with scale	**Boulon** avec échelle de positionnement
5.11	**Stopfen** 5,25 natur	241 110 10 087		**Plug** polyethylene	**Bouchon** polyéthylène
5.12	**Halter** für Ölleitung	241 210 10 057		**Holder** for oil line	**Bouchon**
5.13	**Wiederöffnungsband**	794 089		**Release cable**	**Bande de serrage**
5.30	**Düsenstock** WL30-C 4LN	241 313 10 030		**Nozzle assembly**	**Ligne de gicleur**
5.31	**Düsenkopf** komplett 3LN + 4LN	241 310 10 212		**Nozzle head** complete	**Ligne de gicleur** avec clapet complet
5.32	**Düsenkopf** 3LN + 4LN	241 310 10 202		**Nozzle head**	**Ligne de gicleur**
5.34	**Führungsrohr** 3LN + 4LN	241 310 10 042		**Nozzle sleeve**	**Tube de guidage**
5.35	**Zündelektrodenhalter** WL30-C 4LN komplett	241 300 14 092		**Ignition electrode holder** complete	**Support électrode** complet
5.36	**Stauscheibe** WL30-C 4LN komplett	241 300 14 072		**Diffuser** complete	**Déflecteur** complet
5.37	**Zündelektrode** Ausf. LN	241 300 10 187		**Ignition electrode**	**Electrodes d'allumage**
5.38	**Düsenabschluss-Set** LN	240 100 10 042		**Nozzle shut off set**	**Ensemble clapet obturateur gicleur LN**

6. Flammkopf / Combustion head / Tête de combustion

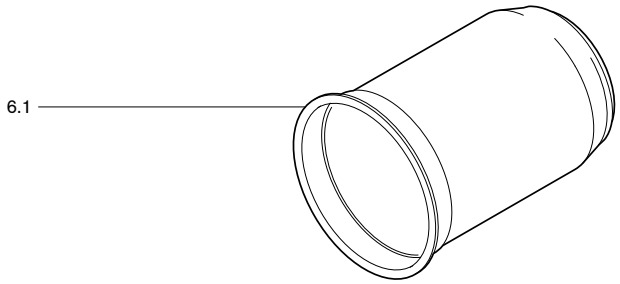

7. Zündtrafo / Ignition transformer / Transfo d'allumage

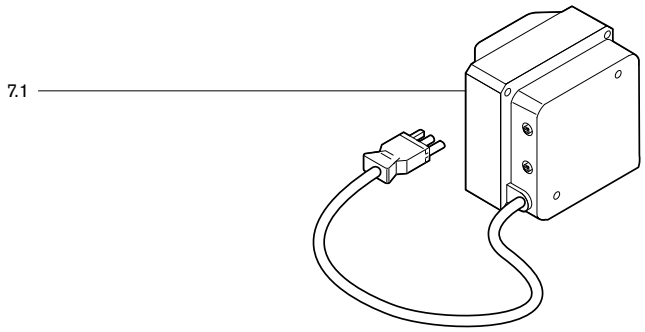

8. Flammenüberwachung / Flame monitoring / Contrôle de flamme

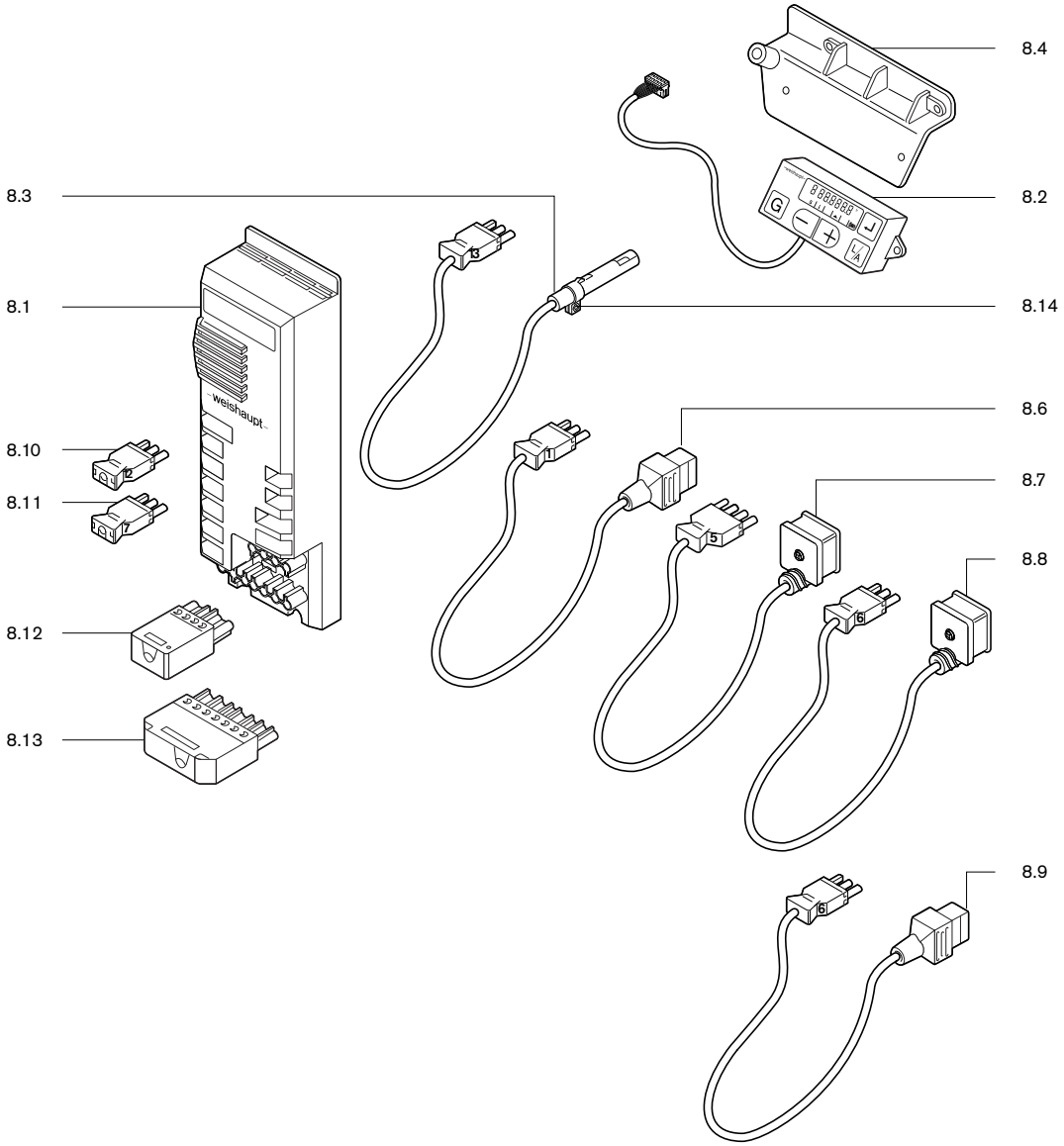

Bild Pict. Photo	**Bezeichnung** Brenner-Typenreihe Burner serie Type brûleur	Bestell-Nr. Order-No. No de commande	**Preis EUR**	**Designation**	**Désignation**
6.	**Flammkopf**			**Combustion head**	**Tête de combustion**
	Flammrohr			**Flame tube**	**Tube de combustion**
6.1	W30/2	241 310 14 012			rallonge de
	W30/2 um 100 mm verlängert	240 310 14 012			rallonge de
	W30/2 um 200 mm verlängert	240 310 14 062			rallonge de
	W30/2 um 300 mm verlängert	240 310 14 072			rallonge de
	WL30/4LN	241 310 14 122			
	WL30/4LN um 100 mm verlängert	240 310 14 032			rallonge de
7.	**Zündtrafo**			**Ignition transformer**	**Transfo d'allumage**
7.1	**Zündgerät** W-ZG01V 230V 100VA	603 229		**Ignition unit**	**Allumeur**
	W-ZG01V 110V 90VA	603 230			
8.	**Flammenüberwachung**			**Flame monitoring**	**Contrôle de flamme**
8.1	**Feuerungsmanager**			**Combustion manager**	**Manager de combustion**
	W-FM 25 IB 230V	230 301 00 440			
	W-FM 25 PO 230V	230 301 00 460			
	W-FM 25 IB 120V	230 301 00 450			
	W-FM 25 PO 120V	230 301 00 470			
8.2	**ABE** für W-FM 20/25 mit 0,58 m Leitung	600 481		**ABE** W-FM 20/25	**ABE** W-FM 20/25
8.3	**Flammenfühler QRB4A**	241 210 12 052		**Flame sensor**	**Cellule de flamme**
8.4	**Befestigungsbügel**	241 400 12 017		**Fixing bracket**	**Equerre de fixation**
	Steckerkabel			**Plug cables**	**Câble à prise**
8.6	mit Stecker Nr. 1 Magnetventil Pumpe AL 65	241 400 12 052		with plug No. 1 solenoid valve	Prise n° 1, électrovanne
8.7	mit Stecker Nr. 5 Magnetventil Stufe 1	241 400 12 062		with plug No. 5 sol. valve st. 1	Prise n° 5, électrovanne allure 1
8.8	mit Stecker Nr. 6 Magnetventil Stufe 2	241 400 12 072		with plug No. 6 sol. valve st. 2	Prise n° 6, électrovanne allure 2
8.9	mit Stecker Nr. 6 Magnetventil Stufe 2 Ausf. LN	241 400 12 142		with plug No. 6 sol. valve st. 2 version LN	Prise n° 6, électrovanne 2 ex. LN
	Zwischenstecker			**Adapter plug**	**Prise intermédiaire**
8.10	Nr. 12 3-polig	241 400 12 082		No. 12, 3pole	n° 12 3 pôles
8.11	Nr. 7 3-polig	241 400 12 042		No. 7, 3pole	n° 7 3 pôles
	Steckerteil			**Plug**	**Connecteur**
8.12	ST18/4	716 546			
8.13	ST18/7	716 549			
8.14	**Bride** QRB14	600 681		**Support**	**Bride**
8.15	**Brückungsstecker** für Ölbetrieb	716 190		**Bridging plug** for oil operation	**Connecteur de codage** pour fonction. fioul

Notizen / Notes / Notes

Notizen / Notes / Notes

–weishaupt–

Max Weishaupt GmbH · 88475 Schwendi

Weishaupt in Ihrer Nähe? Adressen, Telefonnummern usw. finden sie unter www.weishaupt.de

Druck-Nr. 830**298**80, September 2022
Änderungen aller Art vorbehalten. Nachdruck verboten.

Das komplette Programm: zuverlässige Technik und schneller, professioneller Service

W-Brenner **bis 700 kW**

Die millionenfach bewährten Kompaktbrenner sind sparsam und zuverlässig. Als Öl-, Gas- und Zweistoffbrenner beheizen sie Ein- und Mehrfamilienhäuser sowie Gewerbebetriebe.

WM-Brenner monarch® und Industriebrenner **bis 12.000 kW**

Die legendären Industriebrenner sind langlebig und vielseitig einsetzbar.
Zahlreiche Ausführungsvarianten als Öl-, Gas- und Zweistoffbrenner eignen sich für unterschiedlichste Wärmeanforderungen in verschiedensten Bereichen und Anwendungen.

WKmono 80 Brenner **bis 17.000 kW**

Die Brenner der Baureihe WKmono 80 sind die leistungsstärksten Monoblock-Brenner von Weishaupt.
Sie sind als Öl-, Gas- oder Zweistoffbrenner lieferbar und vor allem für den harten Einsatz in der Industrie konzipiert.

WK-Brenner **bis 32.000 kW**

Die Industriebrenner im Baukastensystem sind anpassungsfähig, robust und leistungsstark.
Auch im harten Industrieeinsatz leisten diese Öl-, Gas- und Zweistoffbrenner zuverlässig ihre Arbeit.

MSR-Technik/Gebäudeautomation von Neuberger

Vom Schaltschrank bis zu kompletten Gebäudeautomationslösungen – bei Weishaupt finden Sie das gesamte Spektrum moderner MSR-Technik. Zukunftsorientiert, wirtschaftlich und flexibel.

Service

Weishaupt Kunden können sich darauf verlassen, dass Spezialwissen und -werkzeug immer zur Verfügung stehen, wenn man sie braucht.
Unsere Servicetechniker sind universell ausgebildet und kennen jedes Produkt ganz genau, vom Brenner bis zur Wärmepumpe, vom Brennwertgerät bis zum Solarkollektor.

Wandhängende Brennwertsysteme für Gas **bis 800 kW**

Die wandhängenden Brennwertgeräte WTC-GW bestechen durch eine einfache Bedienung und einem Maximum an Effizienz.
Sie eignen sich ideal für Ein- und Mehrfamilienhäuser – sowohl im Neubau als auch in der Modernisierung.

Bodenstehende Brennwertkessel für Öl und Gas **bis 1.200 kW**

Die bodenstehenden Brennwertkessel WTC-GB (bis 300 kW) und WTC-OB (bis 45 kW) sind effizient, schadstoffarm und vielseitig einsetzbar.
Durch eine Kaskadierung von bis zu vier Gas-Brennwertkesseln können auch große Leistungen abgedeckt werden.

Solarsysteme

Die formschönen Flachkollektoren sind die ideale Ergänzung zu Weishaupt Heizsystemen.
Sie eignen sich für die solare Trinkwassererwärmung sowie zur kombinierten Heizungsunterstützung. Mit den Varianten für Auf-, In- und Flachdachmontage kann die Sonnenenergie auf nahezu jedem Dach und in jeder Größenordnung genutzt werden.

Wassererwärmer/Energiespeicher

Das vielfältige Programm an Trinkwasser- und Energiespeichern für verschiedene Wärmequellen umfasst Speichervolumen von 70 bis 3.000 Liter. Um die Speicherverluste zu minimieren stehen die Trinkwasserspeicher von 140 bis 500 Liter mit einer hocheffizienten Dämmung mittels Vakuum-Isolations-Paneelen zur Verfügung.

Wärmepumpen **bis 180 kW (Einzelgerät)**

Das Wärmepumpenprogramm bietet Lösungen für die Nutzung von Wärme aus der Luft, der Erde oder dem Grundwasser.
Manche Systeme eignen sich auch zur Kühlung von Gebäuden. Durch Kaskadierung lässt sich die Leistung nahezu unbegrenzt steigern.

Erdsondenbohrungen

Mit der Tochtergesellschaft BauGrund Süd bietet Weishaupt auch Erdsonden- und Brunnenbohrungen an.
Mit einer Erfahrung von mehr als 17.000 Anlagen und weit über 3,2 Millionen Bohrmetern bietet BauGrund Süd ein umfassendes Dienstleistungsprogramm an.