Ersatzteile für Brenner-Typen WL5-B

Spare parts for burner types WL5-B

Pièces de rechange pour brûleurs WL5-B

–weishaupt–

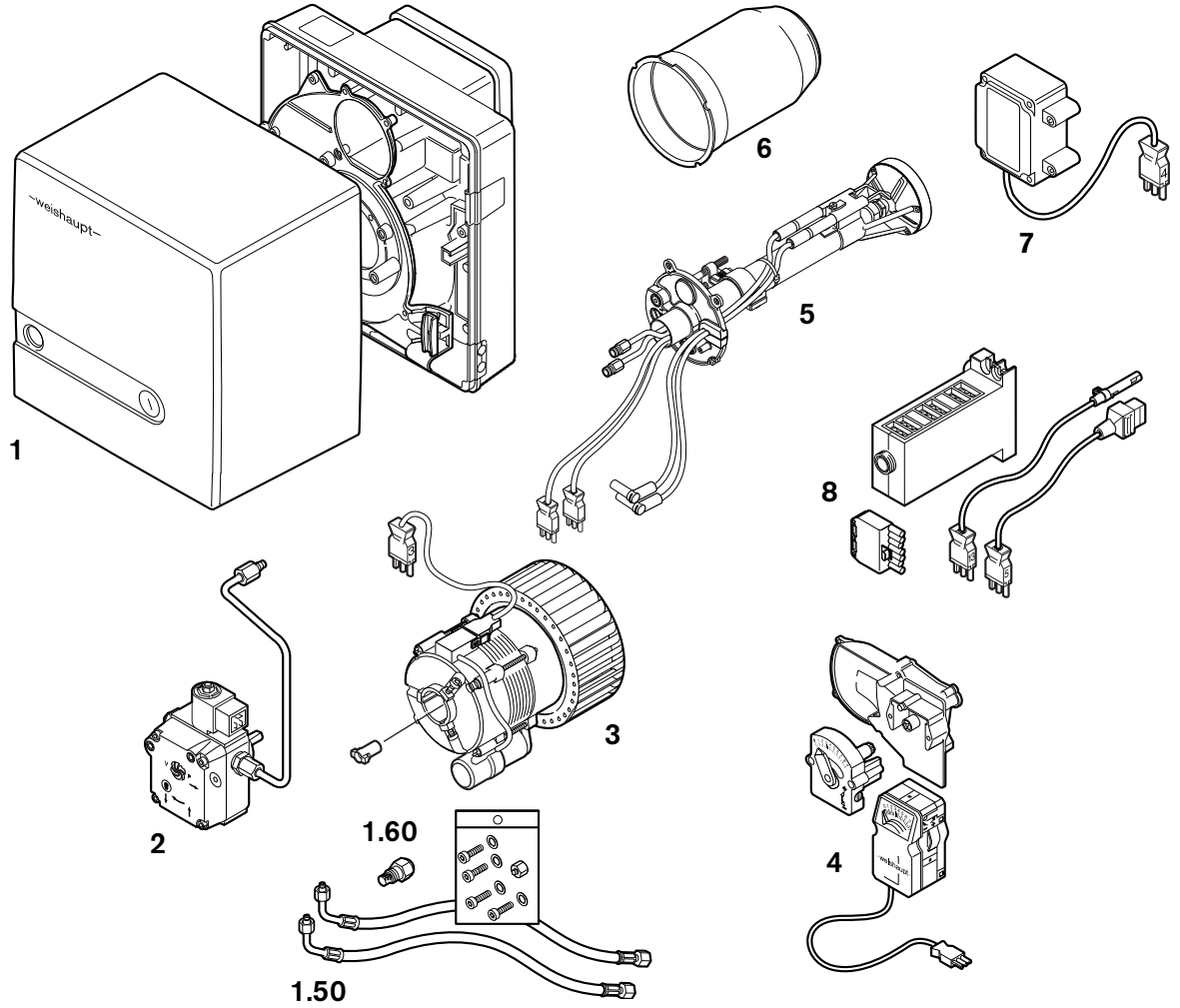

Gebrauch

Brennertyp und Fabriknummer feststellen. Diese Angaben stehen auf dem Typenschild.

Zuordnung des defekten Teiles zu einer der Sachgruppen des Inhaltsverzeichnisses bestimmen.

Teil in der entsprechenden Sachgruppe der Ersatzteilliste auswählen.

Instructions for use

Determine burner type and serial number. These data are on the nameplate.

Coordination of the defective part to one of the subject indexes of the table of contents.

Select part in the appropriate subject index of the spare parts list.

Utilisation

Chercher le type et le numéro de fabrication du brûleur. Ces éléments se trouvent sur la plaque signalétique.

La pièce défectueuse appartient à une famille du catalogue.

Choisir la pièce dans cette famille.

Bitte geben sie in der Bestellung an:

- Bezeichnung des Ersatzteiles
- Bestellnummer
- **Brennertyp**
- **Fabriknummer**

Kindly indicate in the order:

- Designation of the spare part
- Order-No.
- **Burner type**
- **Serial-No.**

Indiquer également:

- Désignation de la pièce
- No de référence
- **Type brûleur**
- **No de fabrication**

1. Brennergehäuse / Burner housing / Carcasse brûleur

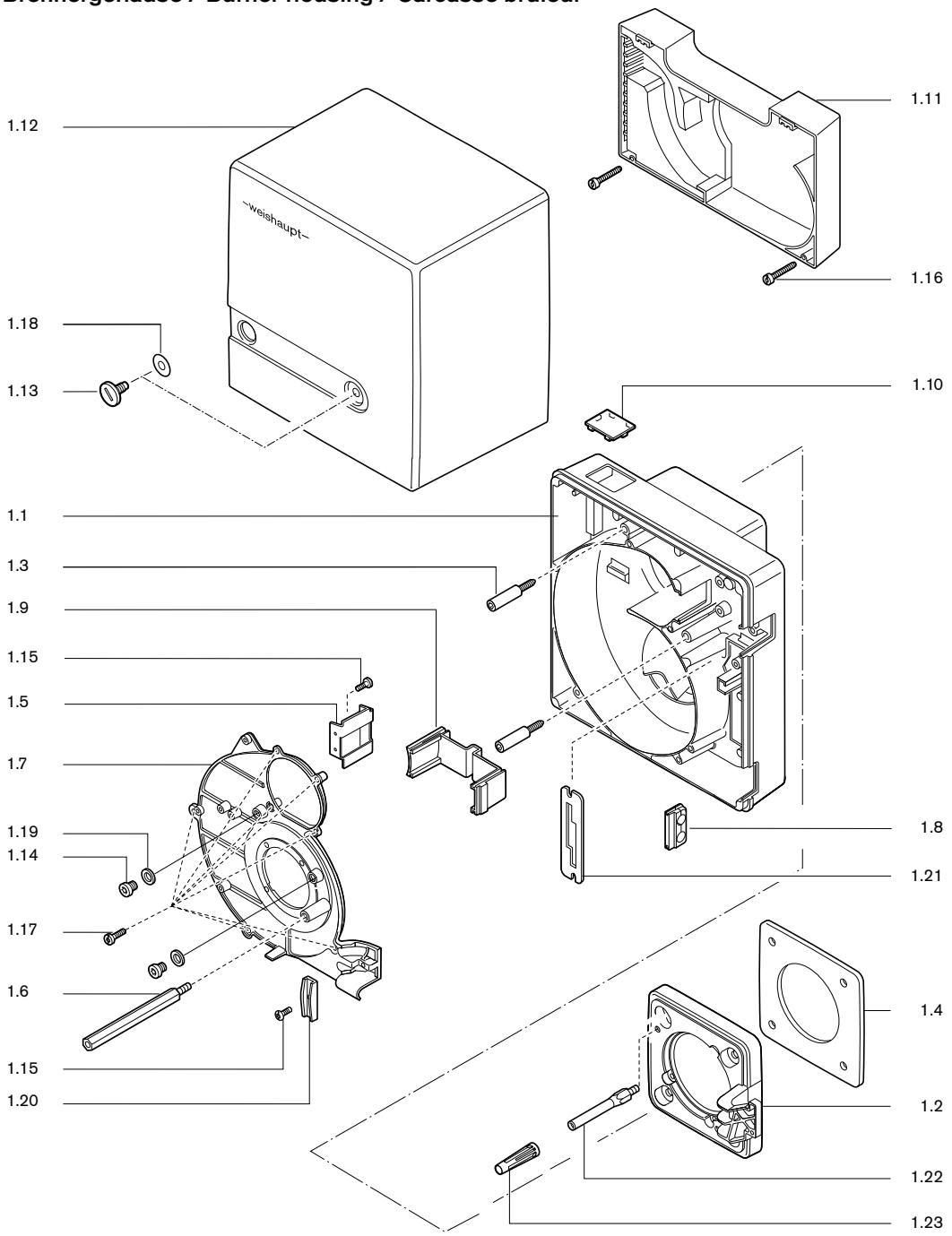

1.50 Lose mitzuliefernde Teile / Detached pieces / Pièces livrées démontées

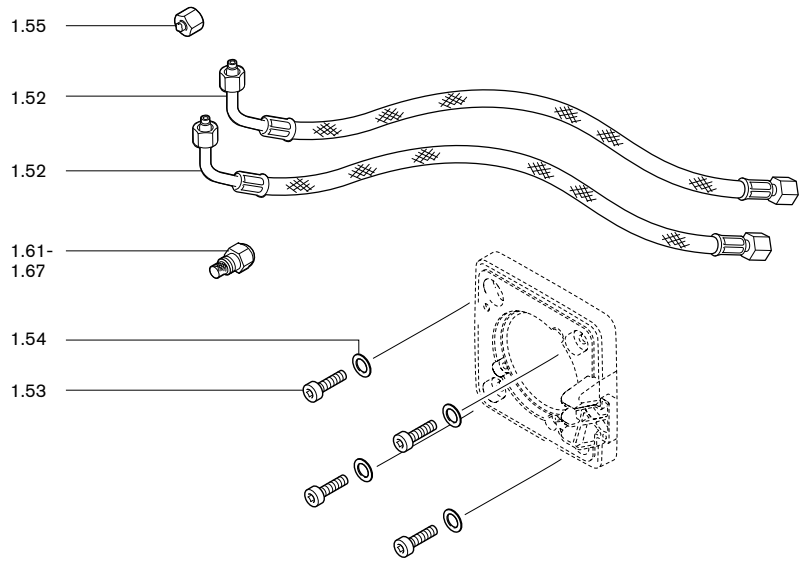

Bild Pict. Photo	**Bezeichnung** Brenner-Typenreihe Burner serie Type brûleur	Bestell-Nr. Order-No. No de commande	**Preis EUR**	**Designation**	**Désignation**
1.	**Brennergehäuse**			**Burner housing**	**Carcasse brûleur**
1.1	**Brennergehäuse**	241 050 01 017		**Burner housing**	**Carcasse**
1.2	**Brennerflansch** Ausf. H-LN WTU-S WTU-S, Ausf. LN	241 050 01 057 241 050 01 237 241 050 01 287 241 050 01 277		**Burner flange**	**Bride brûleur**
1.3	**Schraube** M6 für Brennergehäuse	241 110 01 297		**Screw** for burner housing	**Vis** pour carcasse
1.4	**Flanschdichtung** Ausf. LN	241 050 01 147 241 050 01 217		**Flange gasket**	**Joint de bride**
1.5	**Luftleitblech**	241 050 01 207		**Air guide**	**Tôle de guidage d'air**
1.6	**Stehbolzen** Abdeckhaube WTU-S mit WL5 Serviceposition	241 050 01 357 241 050 01 347		**Stay bolt** for burner flange WTU-S with service position	**Tige de serrage** WTU-S avec position entretien
1.7	**Gehäusedeckel**	241 050 01 037		**Casing cover**	**Couvercle**
1.8	**Tülle** für Ölschlauchdurchführung	241 050 01 177		**Bushing** for oil hoses	**Passe-câble** pour flexibles
1.9	**Abdeckung** Gehäuse	241 050 01 077		**Cover**	**Cache** pour carcasse
1.10	**Schauglas** für Zeitzähler	241 210 01 197		**Sight glass** for hours counter	**Verre de visée** pour compteur horaire
1.11	**Ansauggehäuse** komplett	241 050 01 012		**Air intake housing** complete	**Caisson d'aspiration** complet
1.12	**Abdeckhaube** komplett mit Schaube	241 050 01 022		**Burner cover** complete with screw	**Capot** complet avec vis
1.13 1.14 1.15 1.16 1.17	**Schraube** M8 x 15 G1/8A DIN 908 M4 x 10 Kombi-Torx M4 x 30 Kombi-Torx M5 x 15 Kombi-Torx	142 013 01 157 409 004 409 236 409 325 409 310		**Screw**	**Vis**
1.18	**Scheibe** 7+0,2 x 18 x 0,6	430 016		**Washer**	**Rondelle**
1.19	**Dichtring** 10 x 13,5 x 1,5	441 033		**Gasket**	**Joint plat**
1.20	**Halter** für Ölschlauch und Kabel WL5 an WTU-S	241 400 01 367 241 050 01 327		**Holder** for oil hose and cable	**Fixation** pour câble et flexible
1.21	**Halteblech** für Serviceposition WL5 an WTU-S	241 050 01 247 241 050 01 267		**Bracket** for service position	**Fixation** pour position d'entretien
1.22	**Stehbolzen** für Brennerflansch	241 050 01 187		**Stay bolt** for burner flange	**Entretoise** de fixation du capot
1.23	**Hülse** für Brennergehäuse	241 050 01 317		**Entretoise**	**Douille** pour carcasse brûleur
1.50	**Lose mitzuliefernde Teile**			**Detached pieces**	**Pièces livrées démontées**
1.51	**Zubehör-Garnitur**, schwarz	241 200 00 012		**Accessory set,** black	**Boulons et rondelles de fixation bride brûleur**
1.52	**Ölschlauch** DN 4, 1200 lg DN 4, 1200 lg, diffusionsdicht	491 126 491 131		**Oil hose** diffusion proof	**Flexible fioul** renforcé
1.53	**Schraube** M8 x 25	402 500		**Screw**	**Vis**
1.54	**Scheibe** 8,4	430 504		**Washer**	**Rondelle**
1.55	**Verschlussbutzen** BUZ 06-LL	241 100 06 012		**Closing piece**	**Bouchon BUZ**

1.60 Düsen / Nozzles / Gicleurs

1.61-
1.67

Bild Pict. Photo	**Bezeichnung** Brenner-Typenreihe Burner serie Type brûleur	Bestell-Nr. Order-No. No de commande	**Preis EUR**	**Designation**	**Désignation**
1.60	**Düsen**			**Nozzles**	**Gicleurs**
	Düsen Fabrikat Fluidics Größe in US Gph bei 8 bar			**Fluidics manufacture** Size in US Gph at 8 bar	**Fabrication Fluidics** grandeur en US Gph à 8 bar
1.61	**Typ SF - 45°** Vollstrahl			Solid spray	Cône plein
	0,40	602 701			
	0,45	602 702			
	0,50	602 703			
	0,55	602 704			
	0,60	602 705			
	0,65	602 706			
	0,75	602 060			
	0,85	602 061			
	1,00	602 062			
	1,10	602 063			
	Düsen Fabrikat Fluidics Größe in US Gph bei 8 bar			**Fluidics manufacture** Size in US Gph at 8 bar	**Fabrication Fluidics** grandeur en US Gph à 8 bar
1.62	**Typ SF - 60°** Vollstrahl			Solid spray	Cône plein
	0,40	602 741			
	0,45	602 742			
	0,50	602 743			
	0,55	602 744			
	0,60	602 745			
	0,65	602 746			
	0,75	602 070			
	0,85	602 071			
	1,00	602 072			
	1,25	602 074			
	Düsen Fabrikat Fluidics Größe in US Gph bei 8 bar			**Fluidics manufacture** Size in US Gph at 8 bar	**Fabrication Fluidics** grandeur en US Gph à 8 bar
1.63	**Typ HF - 45°** Hohlstrahl			Hollow spray	Cône creux
	0,40	602 677			
	0,45	602 678			
	0,60	602 681			
	0,50	602 679			
	0,55	602 680			
	0,65	602 682			
	0,75	602 683			
	0,85	602 684			
	Düsen Fabrikat Fluidics Größe in US Gph bei 8 bar			**Fluidics manufacture** Size in US Gph at 8 bar	**Fabrication Fluidics** grandeur en US Gph à 8 bar
1.64	**Typ HF - 60°** Hohlstrahl			Hollow spray	Cône creux
	0,40	602 725			
	0,45	602 720			
	0,50	602 726			
	0,55	602 721			
	0,60	602 727			
	0,65	602 722			
	0,75	602 723			
	0,85	602 724			
	1,00	602 728			
	1,10	602 729			
	1,25	602 730			
	Düsen Fabrikat Steinen Größe in US Gph bei 8 bar			**Steinen manufacture** Size in US Gph at 8 bar	**Fabrication Steinen** grandeur en US Gph à 8 bar
1.65	**Typ ST - 60°** Vollstrahl			Solid spray	Cône plein
	0,40	612 198			
	0,45	612 199			
	0,50	612 200			
	0,55	612 202			
	Typ S - 60° Vollstrahl			Solid spray	Cône plein
	0,60	612 201			
	0,65	612 250			
	0,75	612 203			
	0,85	612 206			
	1,00	612 207			
	1,10	612 208			
	1,25	612 210			
	Düsen Fabrikat Steinen Größe in US Gph bei 8 bar			**Fluidics manufacture** Size in US Gph at 8 bar	**Fabrication Fluidics** grandeur en US Gph à 8 bar
1.66	**Typ H - 60°** Hohlstrahl			Hollow spray	Cône creux
	0,65	612 512			
	0,75	612 513			
	0,85	612 514			
	1,00	612 517			
	1,10	612 518			
	1,25	612 519			
	Düsen Fabrikat Steinen Größe in US Gph bei 8 bar			**Fluidics manufacture** Size in US Gph at 8 bar	**Fabrication Fluidics** grandeur en US Gph à 8 bar
1.67	**Typ HT - 60°** Hohlstrahl			Hollow spray	Cône creux
	0,40	612 350			
	0,45	612 351			
	0,50	612 352			
	0,55	612 353			
1.68	**Einstell-Lehre**	241 050 00 027		**Setting gauge**	**Gabarit de réglage**

2. Pumpe, Ölleitung / Pump, oil lines / Pompe, conduite fioul

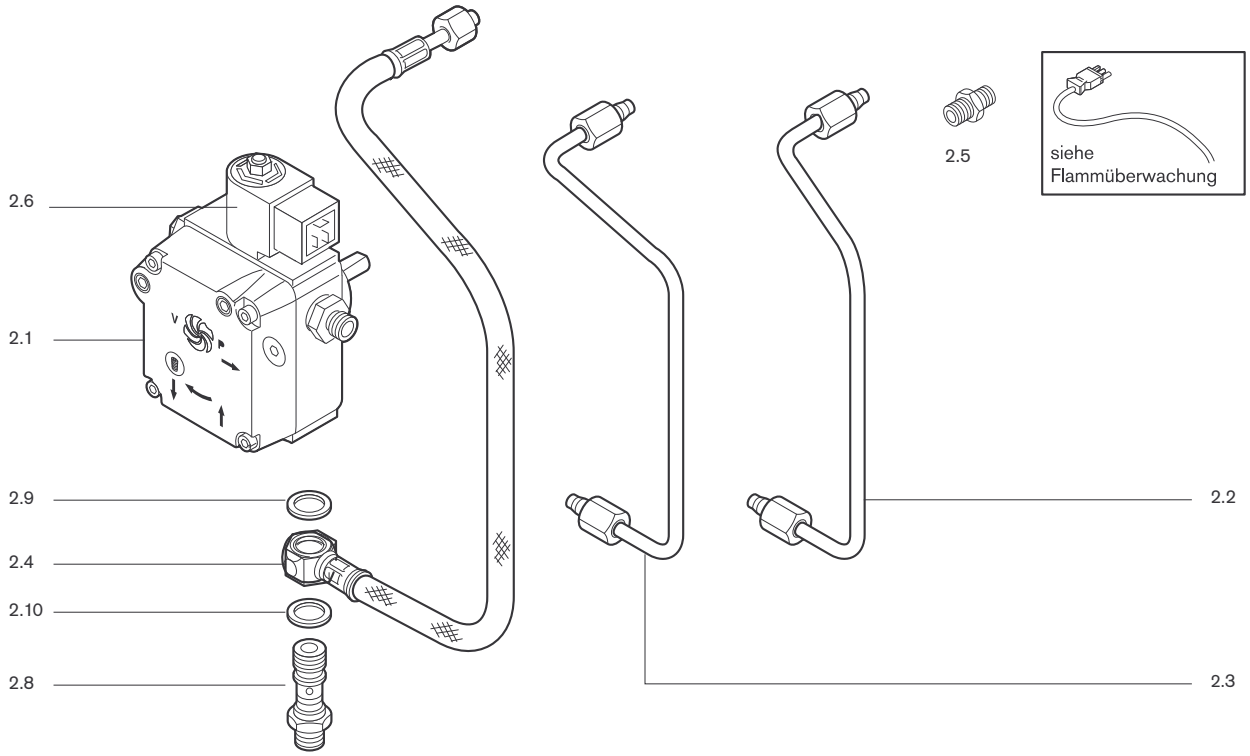

3. Motor mit Kondensator, Kupplung, Gebläse / Motor with condenser, coupling, fan / Moteur avec condensateur, accouplement, turbine

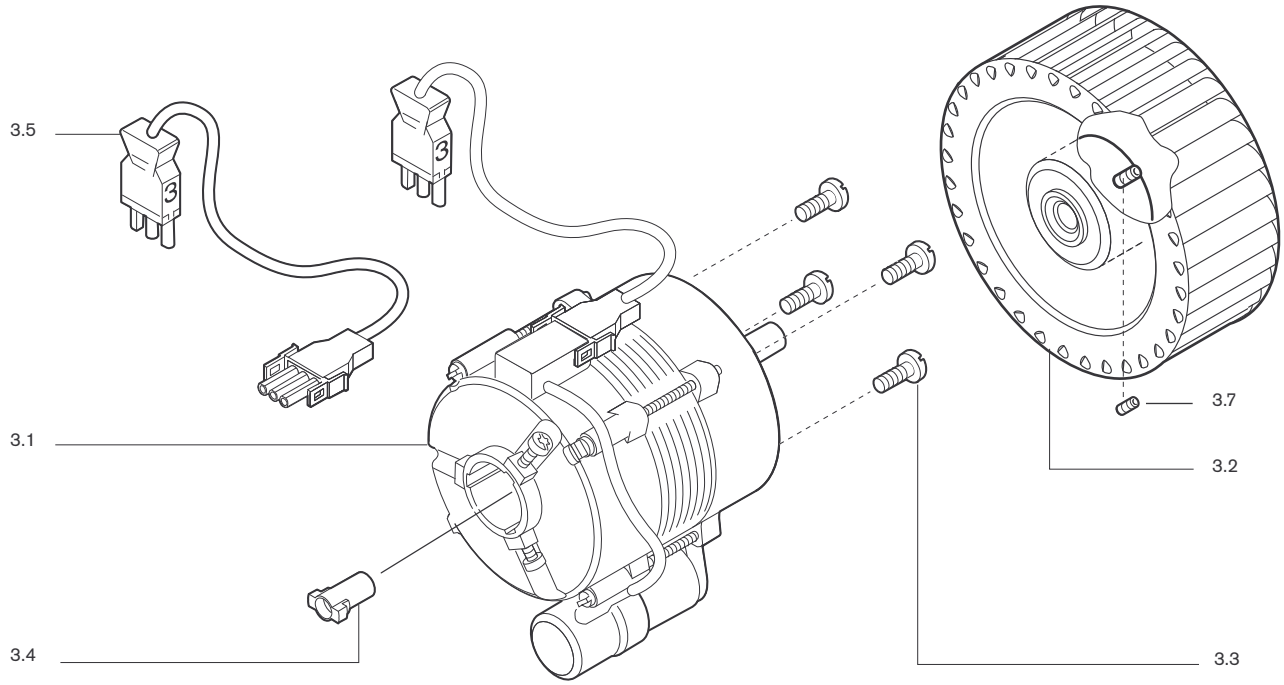

Bild Pict. Photo	**Bezeichnung** Brenner-Typenreihe Burner serie Type brûleur	Bestell-Nr. Order-No. No de commande	**Preis EUR**	**Designation**	**Désignation**
2.	**Pumpe, Ölleitung**			**Pump, oil lines**	**Pompe, conduite fioul**
2.1	**Pumpe** ALEV30C 9300 4P0700R 4-18 bar	601 857		**Pump ALEV 30 C**	**Pompe ALEV 30 C**
2.2 2.3 2.4	**Ölleitung** Pumpe-Vorlauf WL5 B u. H Pumpe-Vorlauf WL5 B/LN Druckschlauch DN 4 Lecköl	241 050 06 028 242 050 06 028 491 247		**Oil line** pump-supply WL5B + H pump-supply WL5B/LN Pressure hose DN 4 return	**Conduite** pompe-départ WL5B + H pompe-départ WL5B/LN Flexible DN 4 retour
2.5	**Verschraubung** XG 04-LL	452 020		**Screwing**	**Raccord**
2.6	**Magnetspule** 185 - 254 V, 50-60 Hz 100 - 127 V, 50-60 Hz	604 495 604 428		**Solenoid coil**	**Bobine de vanne**
2.7	**Filtersatz** mit Dichtung AL30 u. ALE	601 107		**Filter set** with seal	**Filtre** avec joint
2.8	**Schwenkschraube** R 1/8 / M10 x 1	241 110 06 057		**Hinge screw**	**Vis pivot**
2.9	**Dichtring** 10 x 14 x 4,0	440 037		**Sealing ring**	**Joint cuivre**
2.10	**Dichtring** 10 x 14 x 1,5 DIN 7603	440 034		**Sealing ring**	**Joint cuivre**
2.11	**Verschlussbutzen** 06-LL für Einstrangbetrieb	241 050 00 022		**Closing piece** for single line operation	**Bouchon BUZ** le fonctionnement d`une seule ligne
3.	**Motor mit Kondensator, Kupplung, Gebläse**			**Motor with condenser, coupling, fan**	**Moteur avec condensateur, accouplement, turbine**
3.1	**Motor** ECK 02/H-2 230V, 50Hz, 75 W, mit Kondensator 4µF 220V, 60 Hz, 90W mit Kondensator 4µF 110V, 60 Hz, 90W mit Kondensator 12µF	 652 090 652 091 652 092		**Motor** with capacitor with capacitor with capacitor	**Moteur** avec condensateur avec condensateur avec condensateur
3.2	**Gebläserad,** 50Hz 119 x 41,4-L 60Hz 113 x 39,6-L	241 050 08 012 241 050 08 022		**Fan wheel**	**Turbine**
3.3	**Schraube** M4 x 10 DIN 912	409 236		**Screw**	**Vis**
3.4	**Steckkupplung**	652 135		**Connection coupling**	**Accouplement**
3.5	**Steckerkabel** Nr. 3	241 050 12 062		**Connection cable**	**Câble de raccordement avec fiche**
3.6	**Kondensator** 4µF	713 473		**Capacitor**	**Condensateur**
3.7	**Gewindestift** M6 x 8	420 549		**Threaded piece**	**Vis 6 pans creuse**

4. Luftregler mit Schrittmotor / Air damper with stepping motor / Volet d'air avec servomoteur

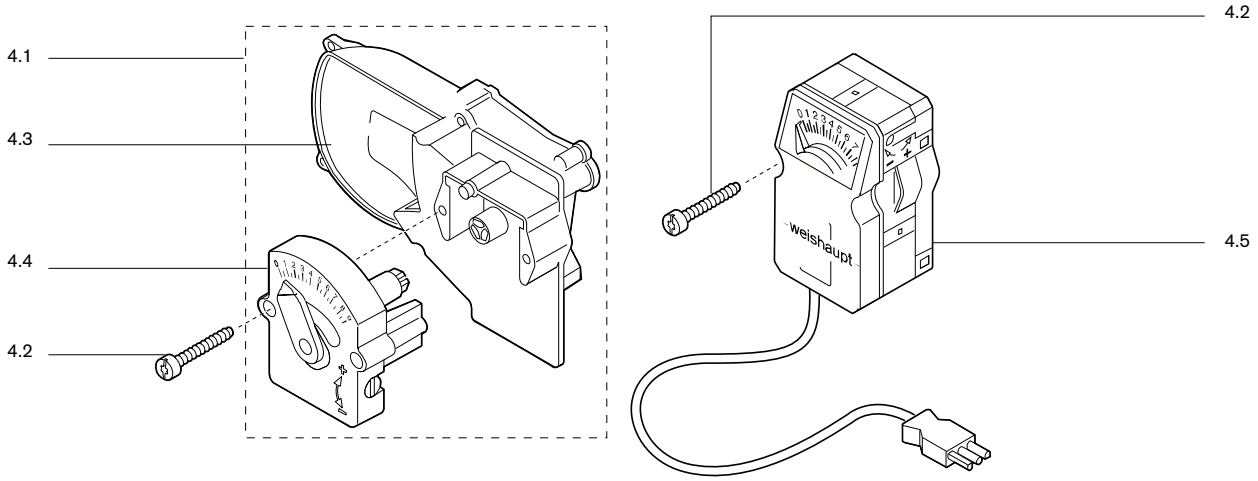

5. Düsenstock / Nozzle assembly / Ligne de gicleur

5.1 5.2 5.4 5.3

5.7 5.34 5.5 5.8 5.30 5.18 5.17 5.15 5.9 5.12 5.20 5.28 5.21 5.26 5.25 5.24 5.27 5.13 5.14 5.10 5.11 5.32 5.29 5.16 5.31 5.6 5.19 5.33 5.22

Bild Pict. Photo	**Bezeichnung** Brenner-Typenreihe Burner serie Type brûleur	Bestell-Nr. Order-No. No de commande	**Preis EUR**	**Designation**	**Désignation**
4.	**Luftregler mit Schrittmotor**			**Air damper with stepping motor**	**Volet d'air avec servomoteur**
4.1 4.101 4.102	**Luftregler** mit Handverstellung mit Stellantrieb 230V, 50Hz mit Stellantrieb 110V, 60Hz	241 050 02 042 241 050 02 052 240 050 02 012		**Air damper**	**Volet d'air** avec réglage manuel avec servomoteur avec servomoteur
4.2 4.201	**Schraube** M4 x 30 DIN 912 M4 x 12 Kombi-Torx-Plus	409 325 409 237		**Screw**	**Vis**
4.3	**Ansaugkanal** kompl.	241 050 02 032		**Air intake** complete	**Gaine d´aspiration** complète
4.4	**Handverstellung**	241 050 02 022		**Manual adjustment**	**Réglage manuel**
4.5	**Stellantrieb** W-ST 02/1, 230V, 50Hz W-St 02/1, 110V, 60Hz	651 047 651 048		**Servo motor**	**Servomoteur**
5.	**Düsenstock**			**Nozzle assembly**	**Ligne de gicleur**
5.1 5.2 5.3 5.4	**Düsenstock** WL5/1-B + WL5/2-B WL5/1-B-H WL5/1-B-H-LN WL5/1-B-H-2LN	241 050 10 072 242 050 10 152 242 050 10 182 242 050 10 242		**Nozzle assembly**	**Ligne de gicleur** complète
5.5	**Wärmetauscher** 120 CEL	242 050 10 262		**Heat exchanger**	**Cartouche chauffante**
5.6	**Deckel** QRB4	241 050 10 202		**Cover**	**Couvercle**
5.7	**Düsenkopf** komplett	241 110 10 052		**Nozzle head** complete	**Ligne de gicleur nu** complète
5.8	**Düsenkopf** mit Ölvorwärmung	242 050 10 172		**Nozzle head** with oil preheating	**Ligne de gicleur** avec réchauffeur et thermostat
5.9 5.10 5.11	**Stauscheibe** Standard LN 2 LN	241 200 14 172 241 050 14 112 241 050 14 102		**Air duffuser disk**	**Déflecteur**
5.12	**Führungsrohr** mit Anschlag	241 110 10 012		**Guiding tube** with stop	**Tube de guidage** avec butée
5.13	**Anzeigebolzen** M6 x 90	241 110 10 097		**Indicating bolt**	**Boulon avec échelle de positionnement**
5.14	**Stopfen** 5,25 natur	241 110 10 087		**Plug**	**Bouchon incolore**
5.15 5.16	**Zündelektrode** Standard/LN 2 LN	241 050 10 137 241 100 10 017		**Ignition electrode**	**Electrode d´allumage**
5.17	**Spannfeder**	142 013 10 247		**Tension spring**	**Fixation ressort**
5.18	**Schraube** M4 x 14	409 268		**Screw**	**Vis**
5.19	**Zündleitung** 370 mm	232 050 11 042		**Ignition cable**	**Prolongateur d`allumage**
5.20 5.21	**Stellhebel** Oberteil Unterteil	241 110 10 077 241 110 10 067		**Regulating lever** top bottom	**Bride de réglage** supérieure inférieure
5.22	**Tülle** für Zündkabel	241 050 01 157		**Bushing** for ignition cable	**Passe-câble** pour câble d'allumage
5.24	**Federscheibe** S6 1.1211	490 003		**Spring plate**	**Rondelle à ressort**
5.25 5.26	**Sechskantmutter** M6 DIN 934 -8 M6 DIN 985 - 6	411 301 411 302		**Hexagonal nut**	**Ecrou frein**
5.27	**Verstellschraube**	241 400 10 097		**Adjustment screw**	**Vis de réglage**
5.28	**Schraube** M4 x 12	409 237		**Screw**	**Vis**
5.29	**Schauglas**	241 400 01 377		**Clear sight glas**	**Verre de visée**
5.30	**Temperaturschalter** 55 CEL	242 050 10 272		**Thermostat**	**Thermostat mini ligne**
5.31	**Schraube** M4 x 8	409 235		**Screw**	**Vis**
5.32	**Federscheibe** A4	490 017		**Feder washer**	**Rondelle ressort**
5.33	**Zündelektrodenhalter** W5/2LN	241 100 14 122		**Ignition electrode support**	**Support électrode d'allumage**
5.34	**Düsenabschluss-Set**	240 050 10 012		**Nozzle shut off set**	**Ensemble clapet obturateur gicleur** LN

6. Flammkopf / Combustion head / Tête de combustion

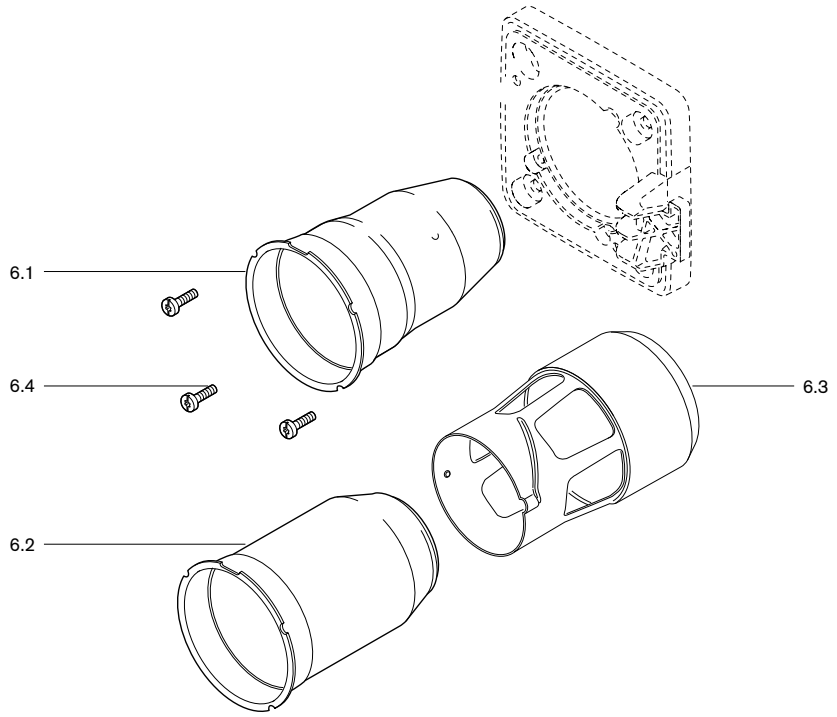

7. Zündtrafo / Ignition transformer / Transfo d'allumage

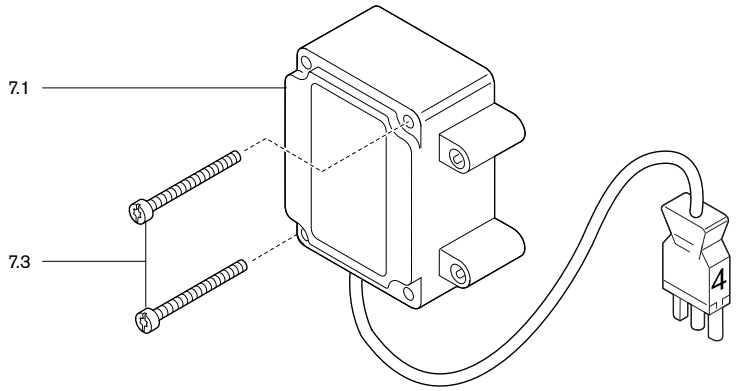

8. Flammenüberwachung / Flame monitoring / Contrôle de flamme

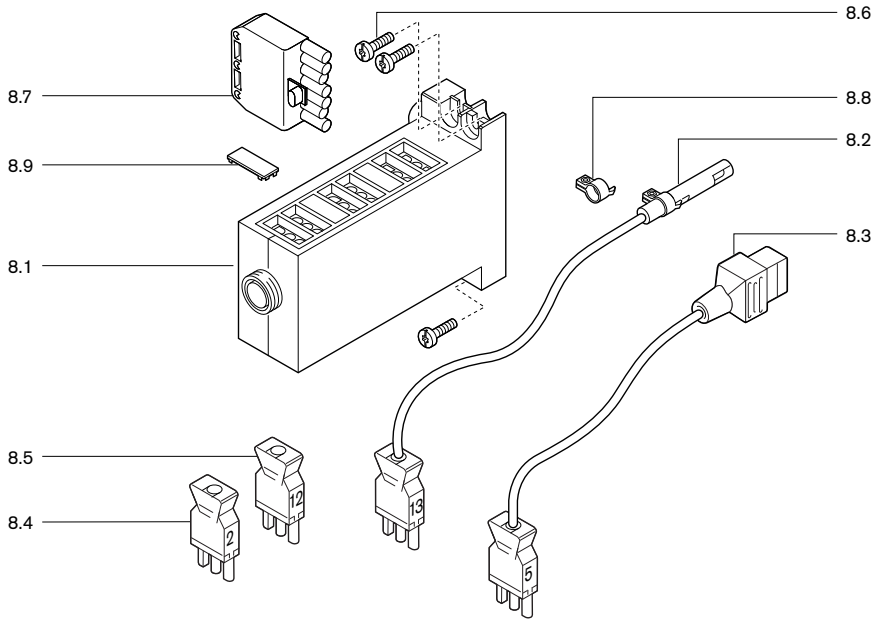

Bild Pict. Photo	**Bezeichnung** Brenner-Typenreihe Burner serie Type brûleur	Bestell-Nr. Order-No. No de commande	**Preis EUR**	**Designation**	**Désignation**
6.	**Flammkopf**			**Combustion head**	**Tête de combustion**
	Flammrohr			**Flame tube**	**Tube de combustion**
6.1	W5/1-B-2LN	241 050 14 022			
6.2	W5/1-B mit Stauring	241 050 14 042		with flame ring	avec réduction
	W5/1-B-LN für WTÜ	241 050 14 062			
	W5/2-B	241 050 14 082			
6.3	**Flammkopfaufsatz** 2LN	241 100 14 102		**Combustion head addition**	**Embout tube de combustion**
6.4	**Schraube** M5 x 12	409 239		**Screw**	**Vis**
7.	**Zündtrafo**			**Ignition transformer**	**Transfo d'allumage**
7.1	**Zündgerät** W-ZG01V 230V 100VA	603 229		**Ignition unit**	**Allumeur**
7.2	**Zündgerät** W-ZG01V 110V 90VA	603 230			
7.3	**Schraube** M4 x 42	409 260		**Screw**	**Vis**
8.	**Flammenüberwachung**			**Flame monitoring**	**Contrôle de flamme**
8.1	**Feuerungsmanager W-FM05**			**Burner manager**	**Manager de combustion W-FM05**
	230V, 50-60Hz	600 470			
	110V, 50-60Hz	600 471			
8.2	**Flammenfühler** QRB4B	241 050 12 072		**Flame sensor**	**Cellule de flamme**
	QRB4B LN	241 050 12 082			
8.3	**Steckerkabel** mit Stecker Nr. 5 3-polig	241 050 12 052		**Plug cable** with plug No. 5	**Câble avec prise** Prise n° 5, 3 pôles
	Zwischenstecker			**Intermediate plug**	**Prise intermédiaire**
8.4	(Nr. 2) 3-polig	240 200 12 012			
8.5	(Nr. 12) 3-polig	241 050 12 032			
8.6	**Schraube** M4 x 10 Kombi-Torx-Plus	409 261		**Screw**	**Vis**
8.7	**Steckerteil ST 18/7**	716 549		**Plug part**	**Connecteur**
8.8	**Bride** für QRB4	600 681		**Holder**	**Bride**
8.9	**Abdeckclip** AGK63 für Feuerungsmanager	600 312		**Closing piece** for burner manager	**Cache borne** pour manager de combustion

–weishaupt–

Max Weishaupt GmbH · 88475 Schwendi

Weishaupt in Ihrer Nähe? Adressen, Telefonnummern usw. finden sie unter www.weishaupt.de

Druck-Nr. 830**338**80, Mai 2021
Änderungen aller Art vorbehalten. Nachdruck verboten.

Das komplette Programm: zuverlässige Technik und schneller, professioneller Service

W-Brenner **bis 700 kW**

Die millionenfach bewährten Kompaktbrenner sind sparsam und zuverlässig. Als Öl-, Gas- und Zweistoffbrenner beheizen sie Ein- und Mehrfamilienhäuser sowie Gewerbebetriebe.

WM-Brenner monarch® und Industriebrenner **bis 12.000 kW**

Die legendären Industriebrenner sind langlebig und vielseitig einsetzbar.
Zahlreiche Ausführungsvarianten als Öl-, Gas- und Zweistoffbrenner eignen sich für unterschiedlichste Wärmeanforderungen in verschiedensten Bereichen und Anwendungen.

WKmono 80 Brenner **bis 17.000 kW**

Die Brenner der Baureihe WKmono 80 sind die leistungsstärksten Monoblock-Brenner von Weishaupt.
Sie sind als Öl-, Gas- oder Zweistoffbrenner lieferbar und vor allem für den harten Einsatz in der Industrie konzipiert.

WK-Brenner **bis 32.000 kW**

Die Industriebrenner im Baukastensystem sind anpassungsfähig, robust und leistungsstark.
Auch im harten Industrieeinsatz leisten diese Öl-, Gas- und Zweistoffbrenner zuverlässig ihre Arbeit.

MSR-Technik/Gebäudeautomation von Neuberger

Vom Schaltschrank bis zu kompletten Gebäudeautomationslösungen – bei Weishaupt finden Sie das gesamte Spektrum moderner MSR-Technik. Zukunftsorientiert, wirtschaftlich und flexibel.

Service

Weishaupt Kunden können sich darauf verlassen, dass Spezialwissen und -werkzeug immer zur Verfügung stehen, wenn man sie braucht.
Unsere Servicetechniker sind universell ausgebildet und kennen jedes Produkt ganz genau, vom Brenner bis zur Wärmepumpe, vom Brennwertgerät bis zum Solarkollektor.

Wandhängende Brennwertsysteme für Gas **bis 800 kW**

Die wandhängenden Brennwertgeräte WTC-GW bestechen durch eine einfache Bedienung und einem Maximum an Effizienz.
Sie eignen sich ideal für Ein- und Mehrfamilienhäuser – sowohl im Neubau als auch in der Modernisierung.

Bodenstehende Brennwertkessel für Öl und Gas **bis 1.200 kW**

Die bodenstehenden Brennwertkessel WTC-GB (bis 300 kW) und WTC-OB (bis 45 kW) sind effizient, schadstoffarm und vielseitig einsetzbar.
Durch eine Kaskadierung von bis zu vier Gas-Brennwertkesseln können auch große Leistungen abgedeckt werden.

Solarsysteme

Die formschönen Flachkollektoren sind die ideale Ergänzung zu Weishaupt Heizsystemen.
Sie eignen sich für die solare Trinkwassererwärmung sowie zur kombinierten Heizungsunterstützung. Mit den Varianten für Auf-, In- und Flachdachmontage kann die Sonnenenergie auf nahezu jedem Dach und in jeder Größenordnung genutzt werden.

Wassererwärmer/Energiespeicher

Das vielfältige Programm an Trinkwasser- und Energiespeichern für verschiedene Wärmequellen umfasst Speichervolumen von 70 bis 3.000 Liter. Um die Speicherverluste zu minimieren stehen die Trinkwasserspeicher von 140 bis 500 Liter mit einer hocheffizienten Dämmung mittels Vakuum-Isolations-Paneelen zur Verfügung.

Wärmepumpen **bis 180 kW (Einzelgerät)**

Das Wärmepumpenprogramm bietet Lösungen für die Nutzung von Wärme aus der Luft, der Erde oder dem Grundwasser.
Manche Systeme eignen sich auch zur Kühlung von Gebäuden. Durch Kaskadierung lässt sich die Leistung nahezu unbegrenzt steigern.

Erdsondenbohrungen

Mit der Tochtergesellschaft BauGrund Süd bietet Weishaupt auch Erdsonden- und Brunnenbohrungen an.
Mit einer Erfahrung von mehr als 17.000 Anlagen und weit über 3,2 Millionen Bohrmetern bietet BauGrund Süd ein umfassendes Dienstleistungsprogramm an.